TĂNG CƯỜNG PHÒNG CHỐNG DỊCH BỆNH, ĐẢM BẢO VỆ SINH AN TOÀN THỰC PHẨM DỊP TẾT NGUYÊN ĐÁN ĐINH DẬU VÀ LỄ HỘI XUÂN 2017

Để tăng cường phòng chống dịch bệnh và đảm bảo vệ sinh an toàn thực phẩm trong dịp Tết Nguyên đán Đinh Dậu và Lễ hội Xuân 2017, ngày 9/12/2016 Bộ Nông nghiệp và PTNT đã ban hành Chỉ thị số 10400/CT-BNN-QLCL về việc tăng cường phòng chống dịch bệnh, đảm bảo vệ sinh an toàn thực phẩm trong dịp Tết Nguyên đán và Lễ hội Xuân 2017. Nội dung cụ thể như sau:

1. Ủy ban Nhân dân các tỉnh, thành phố trực thuộc Trung ương

a. Về phòng chống dịch bệnh gia súc, gia cầm

- Chỉ đạo tăng cường tuyên truyền để người chăn nuôi áp dụng các biện pháp kỹ thuật phòng, chống dịch bệnh theo yêu cầu của Cơ quan thú y;

- Chỉ đạo chính quyền cơ sở, hệ thống thú y địa phương tăng cường giám sát phát hiện sớm ổ dịch để xử lý kịp thời, hiệu quả dịch bệnh khi mới phát sinh;

- Tăng cường công tác kiểm dịch, kiểm soát giết mổ ngăn chặn lây lan dịch bệnh và đảm bảo vệ sinh, an toàn thực phẩm; đặc biệt kiểm soát ngăn chặn vận chuyển động vật, sản phẩm động vật bất hợp pháp qua biên giới. Đảm bảo chủ động kiểm soát dịch bệnh trên gia súc, gia cầm và không để xảy ra bùng phát dịch trong dịp trước, trong và sau Tết Nguyên đán.

b. Về bảo vệ thực vật

- Chỉ đạo Sở Nông nghiệp và PTNT phân công lãnh đạo và cán bộ tăng cường công tác trực ban; phối hợp chặt chẽ với địa phương giám sát sinh vật gây hại để phát hiện, cảnh báo và hướng dẫn nông dân phòng, chống kịp thời;

Tăng cường hướng dẫn người dân sử dụng sản phẩm được chứng nhận an toàn thực phẩm

- Chú trọng các sinh vật gây hại chính như các tỉnh phía Nam tập trung xuống giống đồng loạt, né rầy; huy động lực lượng ra quân phòng chống chuột, tập trung trước và đầu vụ sản xuất; theo dõi và phòng chống rầy tại các tỉnh Nam Bộ và Duyên hải Nam Trung Bộ. Theo dõi và phòng chống bệnh chết nhanh, chết chậm trên cây tiêu; bệnh sương mai, thán thư trên cây nhãn, vải và các sinh vật hại chính trên cây công nghiệp cây ăn quả khác;

- Chỉ đạo các cơ quan thông tin đại chúng của địa phương thông báo tình hình sinh vật gây hại, vận động nông dân thăm đồng thường xuyên, phát hiện sớm và phòng chống kịp thời, không tiến hành phun thuốc khi không cần thiết để "Yên tâm ăn Tết".

c. Về bảo đảm vệ sinh, an toàn thực phẩm

- Tiếp tục thực hiện nghiêm túc, có hiệu quả Kế hoạch hành động năm cao điểm vệ sinh an toàn thực phẩm trong lĩnh vực nông nghiệp và tổ chức tổng kết, đánh giá kết quả, báo cáo Bộ;

- Tăng cường tuyên truyền, hướng dẫn và giám sát các tổ chức, cá nhân sản xuất kinh doanh nông lâm thủy sản tuân thủ các quy định đảm bảo vệ sinh, an toàn thực phẩm; hướng dẫn người dân nhận biết sản phẩm có nguồn gốc xuất xứ rõ

ràng, sản phẩm đã được kiểm soát và chứng nhận an toàn thực phẩm; đẩy mạnh công tác giới thiệu, quảng bá sản phẩm an toàn, địa chỉ bán sản phẩm an toàn để người tiêu dùng tiếp cận, lựa chọn;

- Tổ chức các đợt kiểm tra, thanh tra đột xuất về an toàn thực phẩm đối với cơ sở sản xuất, kinh doanh thực phẩm nông lâm thuỷ sản có nguy cơ cao, tiêu thụ nhiều trong dịp tết (thịt, giò chả, thủy sản, rau, quả...) để kịp thời phát hiện, xử lý nghiêm các trường hợp vi phạm. Công bố rộng rãi trên các phương tiện thông tin đại chúng các sản phẩm không đảm bảo vệ sinh an toàn thực phẩm để người dân được biết, tránh sử dụng;

- Tổ chức tiếp nhận, xử lý và thông tin kịp thời các sự cố mất an toàn thực phẩm xảy ra tại địa phương.

2. Đối với các đơn vị thuộc Bộ Nông nghiệp và PTNT

a. Cục Thú y

- Chỉ đạo các Chi cục Chăn nuôi - Thú y các tỉnh, thành phố trực thuộc Trung ương thường xuyên nắm chắc diễn biến, phát hiện sớm ổ dịch ở các địa bàn có nguy cơ cao và đưa ra biện pháp xử lý kịp thời, hiệu quả;

- Tăng cường kiểm dịch động vật, sản phẩm động vật nhập khẩu nhằm ngăn chặn lây lan dịch bệnh và đảm bảo vệ sinh, an toàn thực phẩm;

- Bố trí đầy đủ cán bộ để thực hiện kiểm dịch động vật vào các ngày nghỉ, lễ tết và ngoài giờ đáp ứng yêu cầu của doanh nghiệp và tránh tình trạng ách tắc hàng hóa tại các cửa khẩu.

b. Cục Bảo vệ thực vật

- Chỉ đạo các Chi cục Trồng trọt và Bảo vệ thực vật tỉnh, thành phố trực thuộc Trung ương thường xuyên nắm chắc diễn biến, sự phân bố và dự báo khả năng phát sinh gây hại đồng thời hướng dẫn người dân các biện pháp phòng chống sinh vật gây hại kịp thời và hiệu quả;

- Tăng cường kiểm dịch và kiểm tra an toàn thực phẩm đối với thực phẩm có nguồn gốc thực vật nhập khẩu nhằm ngăn chặn lây lan dịch bệnh và đảm bảo vệ sinh, an toàn thực phẩm; Bố trí đầy đủ cán bộ để thực hiện kiểm dịch thực vật vào các ngày nghỉ, lễ tết và ngoài giờ đáp ứng yêu cầu của doanh nghiệp và tránh tình trạng ách tắc hàng hóa tại các cửa khẩu.

c. Cục Quản lý Chất lượng Nông lâm sản và Thuỷ sản

- Phối hợp chặt chẽ với cơ quan truyền thông (Đài Truyền hình Việt Nam, Đài Tiếng nói Việt Nam, Báo Nông nghiệp Việt Nam, Báo Nông thôn ngày nay...) triển khai các hoạt động tuyên truyền, quảng bá sản phẩm, địa chỉ bán sản phẩm an toàn để người dân biết lựa chọn sản phẩm an toàn;

- Chỉ đạo, hướng dẫn Chi cục Quản lý chất lượng nông lâm sản và thuỷ sản địa phương tăng cường kiểm tra, thanh tra đột xuất về an toàn thực phẩm đối với cơ sở sản xuất kinh doanh nông sản thực phẩm có nguy cơ cao, tiêu thụ nhiều trong dịp tết (thịt, giò chả, thuỷ sản, rau, quả...) để kịp thời phát hiện, xử lý nghiêm các trường hợp vi phạm;

- Bố trí đầy đủ cán bộ để tiếp nhận, xử lý và thông tin kịp thời các sự cố mất an toàn thực phẩm.

d. Thanh tra Bộ

- Tiếp tục phối hợp với Cục Cảnh sát phòng chống tội phạm về môi trường (C49) tổ chức trinh sát, điều tra, thu thập thông tin, phát hiện đường dây, hành vi sản xuất, buôn bán và sử dụng chất cấm trong chăn nuôi; kháng sinh trong chăn nuôi, nuôi trồng thủy sản không đúng với quy định, thuốc bảo vệ thực vật, phân bón giả, kém chất lượng, nhập lậu không rõ nguồn gốc và xử lý nghiêm các hành vi vi phạm;

- Duy trì việc sử dụng hiệu quả trang, mục và đường dây nóng của Thanh tra Bộ; xử lý và thông tin kịp thời, chính xác, hiệu quả cho các cơ quan thông tấn, báo chí.

đ. Tổng cục Thủy sản, Cục Chăn nuôi, Cục Trồng trọt, Cục Chế biến Nông lâm Thuỷ sản và Nghề muối

- Chỉ đạo sản xuất, chế biến nông sản thực phẩm đảm bảo chất lượng, an toàn thực phẩm đáp ứng nhu cầu sử dụng của người dân trong dịp Tết Nguyên đán và Lễ hội Xuân 2017;

- Tăng cường công tác kiểm tra, thanh tra và xử lý nghiêm các trường hợp vi phạm quy định về an toàn thực phẩm đối với nhóm sản phẩm, công đoạn sản xuất thuộc phạm vi phân công quản lý của đơn vị.

Bộ Nông nghiệp và PTNT đề nghị Chủ tịch Ủy ban Nhân dân các tỉnh, thành phố trực thuộc trung ương và Thủ trưởng các đơn vị thuộc Bộ chỉ đạo các cơ quan chức năng thực hiện nghiêm nội dung Chỉ thị này.

BBT (gt)

HỘI CHỢ TRIỂN LÃM NÔNG NGHIỆP VÀ THƯƠNG MẠI VÙNG ĐỒNG BẰNG SÔNG CỬU LONG NĂM 2016

Đồng bằng sông Cửu Long là vùng kinh tế trọng điểm của cả nước, nằm giữa khu vực kinh tế năng động phía Nam, là vùng sản xuất và xuất khẩu nông sản hàng hoá lớn nhất cả nước và đứng hàng đầu trong khu vực ASEAN. Riêng lĩnh vực nông nghiệp, vùng đóng góp 60% sản lượng lúa, 70% sản lượng trái cây, trên 50% sản lượng thuỷ sản; trên 90% sản lượng gạo xuất khẩu của cả nước… Vấn đề liên kết sản xuất, thông tin tiến bộ kỹ thuật, thị trường nông sản, xúc tiến thương mại đóng vai trò hết sức quan trọng. Để sản xuất nông nghiệp phát triển theo hướng nâng cao giá trị gia tăng, bền vững trên cơ sở tái cơ cấu ngành sản xuất thì vùng đồng bằng sông Cửu Long phải là tiên phong của cả nước.

Ngày 17/12/2016, tại thành phố Tân An, tỉnh Long An, Trung tâm Khuyến nông Quốc gia phối hợp với Sở Nông nghiệp và PTNT Long An tổ chức khai mạc Hội chợ Triển lãm nông nghiệp và thương mại vùng đồng bằng sông Cửu Long năm 2016 với chủ đề "Xây dựng và phát triển kinh tế nông nghiệp vùng Triển lãm nông nghiệp và thương mại vùng đồng bằng sông Cửu Long theo hướng công nghiệp hoá, hiện đại hoá gắn với xây dựng nông thôn mới".

Tham dự buổi lễ khai mạc có TS. Trần Văn Khởi - Q. Giám đốc Trung tâm Khuyến nông Quốc gia; ông Phạm Văn Cảnh - Phó Chủ tịch Uỷ ban Nhân dân tỉnh Long An; bà Đinh Thị Phương Khanh - Phó Giám đốc Sở Nông nghiệp và PTNT Long An; đại diện lãnh đạo các Sở, ban, ngành tỉnh Long An; đại diện lãnh đạo Sở Nông nghiệp và PTNT tỉnh Tiền Giang, Lạng Sơn.

TS. Trần Văn Khởi - Q. Giám đốc Trung tâm KNQG cùng các đại biểu tham quan gian hàng cây giống trưng bày tại Hội chợ

Hội chợ lần này là một trong những hoạt động thông tin tuyên truyền góp phần tăng cường mối quan hệ kinh tế thương mại, chuyển giao tiến bộ kỹ thuật trong sản xuất nông nghiệp và phục vụ nhu cầu mua sắm của bà con nông dân. Đồng thời, là cơ hội thuận lợi để các doanh nghiệp, người sản xuất tăng cường liên kết và mở rộng, đầu tư phát triển sản xuất dựa trên thế mạnh của vùng. Hội chợ thu hút hơn 400 gian hàng của 225 đơn vị, doanh nghiệp trong cả nước tham gia, đặc biệt tại Hội chợ có gian hàng nông nghiệp của Sở Nông nghiệp và PTNT Lạng Sơn.

Trong thời gian diễn ra hội chợ từ 17/12 - 25/12/2016 sẽ có nhiều hoạt động phong phú thiết thực: trưng bày các sản phẩm nông nghiệp chủ lực, vật tư thiết bị phục vụ sản xuất, tư vấn, dịch vụ nông nghiệp, kết hợp với thương mại giới thiệu các mặt hàng Việt Nam đạt chất lượng. Ngoài ra, còn có các hoạt động, đưa đón các đoàn nông dân tham quan mua bán và tham dự hội thảo, tọa đàm giới thiệu một số giải pháp và sản phẩm, thiết bị, máy móc phục vụ phát triển sản xuất nông nghiệp thích ứng với biến đổi khí hậu theo hướng bền vững tại vùng đồng bằng sông Cửu Long.

NGUYỄN NHUNG
Trung tâm Khuyến nông Quốc gia

HIỆU QUẢ BƯỚC ĐẦU CỦA MÔ HÌNH NUÔI TÔM CÀNG XANH TOÀN ĐỰC TRÊN VÙNG ĐẤT CHUYỂN ĐỔI

Năm 2016, Trung tâm Khuyến nông Quốc gia triển khai dự án "Xây dựng mô hình nuôi tôm càng xanh toàn đực trên vùng đất chuyển đổi" nhằm tăng hiệu quả kinh tế trên một đơn vị diện tích, mang lại hiệu quả bền vững cho sản xuất. Ngay sau khi được phê duyệt dự án, Trung tâm đã tổ chức chọn địa điểm và chọn hộ triển khai mô hình tại 3 tỉnh Cần Thơ, Đồng Tháp, Bạc Liêu, có 34 hộ tham gia với diện tích 60 ha. Mỗi tỉnh lựa chọn ít nhất 2 cán bộ có chuyên môn về thủy sản và trồng trọt để theo dõi, chỉ đạo kỹ thuật mô hình.

Với tôm càng xanh giống:

Sử dụng giống tôm càng xanh toàn đực là một bước đột phátrong sản xuất, có sự thay đổi lớn trong kỹ thuật nuôi và hiệu quả đạt được. Mặc khác con giống đực được lựa chọn từ các cơ sở cung cấp giống có uy tín đảm bảo chất lượng, trong quá trình nuôi tỷ lệ con cái rất ít, ở mức dưới 5%. Với số lượng 2.400.000 PL tôm càng xanh toàn đực/60 ha, trong đó: Nhà nước hỗ trợ: 1.700.000 PL, chủ mô hình đối ứng: 700.000 PL, cỡ giống: PL12 - PL15.

Chăm sóc: Sử dụng thức ăn công nghiệp dạng viên dành cho tôm sú và tôm càng xanh có độ đạm 25 - 35%, tùy theo từng giai đoạn phát triển của tôm. Mật độ nuôi luân canh: 7 con/m^2, nuôi xen canh: 2,5 con/m^2. Tỷ lệ sống đạt trên 60%. Hệ số thức ăn 1,5 - 1,7 (đối với nuôi luân canh), 1,3 (đối với nuôi xen canh).

PGĐ. Trung tâm KNQG Kim Văn Tiêu phát biểu kết luận Hội thảo

Với lúa cấy/sạ trên ruộng nuôi:

Mô hình tại Cần Thơ nuôi luân canh, hiện đang thu tôm và sẽ sạ lúa trong tháng 12; Tại Đồng Tháp, hỗ trợ 2.000 kg lúa giống, đến nay đã thu hoạch lúa đạt năng suất 3,3 - 5,7 tấn/ha; Tại Bạc Liêu, các hộ đã xuống giống và cấy vào cuối tháng 9, đầu tháng 10. Hiện lúa phát triển tốt, cây vươn cao, không bị sâu bệnh.

Qua theo dõi cho thấy tôm nuôi phát triển tương đối đồng đều, tốc độ tăng trưởng nhanh. Sau 2 tháng nuôi đạt cỡ 90 - 110 con/kg, sau 3 tháng nuôi có thể đạt 60 con/kg, sau 5 tháng nuôi có thể đạt 35 con/kg và sau 6 tháng nuôi có những cá thể đạt cỡ 20 con/kg. Dự kiến kết quả mô hình rất khả quan, đạt 58 tấn tôm càng xanh và 260 tấn lúa, cao hơn kế hoạch đề ra. Lợi nhuận thu được từ mô hình cũng cao hơn rất nhiều so với trồng lúa đơn thuần và nuôi tôm càng xanh thường. Đối với nuôi luân canh đạt hơn 1.600 kg tôm/ha, đối với nuôi xen canh đạt hơn 650 kg tôm/ha và 3,3 - 3,5 tấn lúa/ha, cỡ tôm thu hoạch đạt 50 g/con.

Điểm mới của mô hình này là áp dụng kỹ thuật bẻ càng cho tôm càng xanh: Sau khi thả nuôi từ 60 - 75 ngày có thể tiến hành bẻ càng nhằm giúp tôm sinh trưởng phát triển tốt, tỷ lệ sống cao (hạn chế ăn lẫn nhau), tôm phát triển đồng đều, giảm tỷ lệ hao hụt, đạt giá bán cao. Tuy nhiên, việc bẻ càng phải áp dụng đúng biện pháp kỹ thuật để tránh hao hụt sau khi bẻ càng: Vị trí bẻ ở khớp gần cơ thể, tạo điều kiện cho tôm tự bỏ càng một cách tự nhiên. Tuy nhiên, kỹ thuật này mới chỉ áp dụng ở một số hộ tham gia mô hình.

Mô hình nuôi tôm càng xanh toàn đực - lúa đã tạo tư duy mới cho người dân tham gia và những hộ quanh vùng, thay vì chỉ trồng lúa như trước đây người nông dân trồng lúa đã chấp nhận đầu tư thêm để sản xuất 2 đối tượng trên cùng một diện tích; Với những người nuôi thủy sản đã có những thay đổi về ứng dụng nông nghiệp thông minh, sản xuất bền vững, áp dụng tiến bộ kỹ thuật cao trong nuôi tôm càng xanh toàn đực - lúa bởi sự

đầu tư sẽ hiệu quả và phát triển lâu dài hơn, thân thiện với môi trường hơn. Tại hội thảo sơ kết dự án năm 2016, nhiều đại biểu đã đưa ra những kinh nghiệm, cách làm hay, những khó khăn khi triển trai dự án:

Ông Trần Chí Tâm ở huyện Cờ Đỏ, TP. Cần Thơ chia sẻ: Trước đây, gia đình ông nuôi ghép tôm càng xanh và cá mè trắng nên đã cải tạo được môi trường nuôi, giảm được 50% chi phí sản xuất, nhưng nay thay bằng giống tôm càng xanh toàn đực cho thấy tôm phát triển rất tốt, tôm lớn nhanh hơn.

Ông Mai Nam, cán bộ kỹ thuật tham gia mô hình (Trung tâm Khuyến nông Cần Thơ) cho biết: Qua quá trình triển khai, khó khăn nhất là vấn đề con giống tôm toàn đực chưa đáp ứng được nhu cầu của thị trường do kỹ thuật sản xuất giống yêu cầu cao, phải ký hợp đồng trước với đơn vị sản xuất giống từ 1 - 3 tháng mới có thể có con giống, chi phí con giống cao; Sự thay đổi bất thường của thời tiết làm tác động đến các điều kiện tự nhiên sản xuất; Đầu ra cho sản phẩm không ổn định do chỉ bán trực tiếp cho thương lái nên giá thu mua bấp bênh, không có cơ sở chế biến, sơ chế nên chất lượng sản phẩm không đảm bảo.

Để giải quyết vấn đề con giống, ông Huỳnh Quốc Khởi, PGĐ. Trung tâm Khuyến nông Khuyến ngư Bạc Liêu đề xuất: Trung tâm Khuyến nông Quốc gia cần xây dựng kế hoạch sớm để ngay từ đầu năm đơn vị có kế hoạch đặt mua con giống, đồng thời hỗ trợ địa phương chuyển giao công nghệ sinh sản tôm càng xanh toàn đực để hạ giá thành sản xuất, người nuôi được tiếp cận và thuận lợi trong mua và vận chuyển giống.

Thả tôm giống trong mô hình

Cũng liên quan đến con giống, nhiều đơn vị tham gia cho biết về việc bất hợp lý khi phải thực hiện tổ chức đấu thầu để chọn đơn vị cung cấp, việc làm này không thể mua được con giống đảm bảo chất lượng mà giá thành lại rẻ.

PGĐ. Trung tâm Khuyến nông Quốc gia Kim Văn Tiêu đề nghị: Bộ Nông nghiệp và PTNT sớm có quy hoạch vùng nuôi tôm - lúa, xây dựng cơ sở hạ tầng đồng bộ cho vùng nuôi. Các viện, trường tiếp tục nghiên cứu để tạo con giống, cây giống chất lượng cao, nhanh lớn, kháng bệnh, giá bán thấp để cung cấp đủ giống cho bà con. Các chi cục thủy sản, chi cục thú y quản lý tốt con giống, tăng cường kiểm soát thuốc kháng sinh, chế phẩm sinh học. Trung tâm khuyến nông các tỉnh nghiên cứu quy trình nuôi và hướng dẫn bà con nuôi để đạt hiệu quả cao, liên kết tổ chức sản xuất gắn với thị trường. Các hộ nông dân cần mạnh dạn áp dụng tiến bộ kỹ thuật của mô hình này (kỹ thuật rũ càng tôm càng xanh) để đạt được hiệu quả kinh tế cao. Đẩy mạnh thông tin tuyên truyền để ngày càng phổ biến và nhân rộng mô hình này hơn nữa.

Hiện nay mô hình nuôi tôm càng xanh - lúa là hình thức canh tác thông minh gồm nông nghiệp sinh thái và nông nghiệp hữu cơ, mang lại lợi ích kép, lợi nhuận tăng thêm từ tôm 50 - 150 triệu đồng/ha so với cấy lúa. Thực hiện mô hình này còn hạn chế được ô nhiễm môi trường, hạn chế việc sử dụng thuốc bảo vệ thực vật, hóa chất, phân bón, tạo ra sản phẩm an toàn cho người tiêu dùng. Nuôi tôm càng xanh không cần kỹ thuật thâm canh cao, các bệnh thường gặp trên đối tượng này dễ kiểm soát và quản lý, đầu tư vốn không nhiều nên thích hợp với tất cả người dân sản xuất, góp phần tích cực trong công cuộc xóa đói giảm nghèo.

Triển khai dự án "Xây dựng mô hình nuôi tôm càng xanh toàn đực trên vùng đất chuyển đổi" là rất cần thiết và là một trong những giải pháp chuyển đổi cơ cấu sản xuất hiệu quả và bền vững. Năm 2017, Trung tâm Khuyến nông Quốc gia và đơn vị triển khai sẽ tiếp tục hướng dẫn các hộ tham gia mô hình chủ động triển khai sớm để đạt hiệu cao hơn.

THU HẰNG
Trung tâm Khuyến nông Quốc gia

TRÀ VINH: NÂNG CAO HIỆU QUẢ MÔ HÌNH TÔM - LÚA ỨNG PHÓ VỚI BIẾN ĐỔI KHÍ HẬU

Mô hình luân canh tôm - lúa ở xã cù lao Long Hòa, huyện Châu Thành, tỉnh Trà Vinh được xem là mô hình sản xuất nông nghiệp "thông minh" do có thể trồng lúa vào mùa mưa và nuôi tôm vào mùa khô. Đến nay, mô hình đã phát triển ổn định, phát huy tối đa hiệu quả và thích ứng với biến đổi khí hậu.

Với sự hỗ trợ của cán bộ Viện Khoa học Kỹ thuật nông nghiệp, Viện lúa Đồng bằng sông Cửu Long và Sở Khoa học Công nghệ tỉnh Trà Vinh, 32 hộ dân ở 2 ấp Rạch Sâu và Xẻo Cạn, xã Long Hoà, huyện Châu Thành đã tham gia sản xuất lúa sạch theo phương pháp hữu cơ trên diện tích 20 ha.

Sản phẩm lúa của bà con được Công ty TNHH Dịch vụ - du lịch Hồng Tín, tại thành phố Hồ Chí Minh thu mua với giá cao hơn giá thị trường khoảng 30%. Mô hình này, ngoài tăng giá trị lợi nhuận trên cùng đơn vị diện tích nhờ 2 sản phẩm tôm - lúa , còn góp phần bảo vệ môi trường sinh thái trong vùng.

Nông dân Huỳnh Văn Phương ở ấp Rạch Sâu cho biết: Tuy sản xuất lúa sạch, năng suất thấp hơn sử dụng phân hoá học 0,5 - 0,6 tấn/ha nhưng chi phí thấp, chỉ khoảng 2,5 triệu đồng/ha gồm 1,2 triệu đồng tiền giống và 1,3 triệu đồng tiền phân hữu cơ. Vụ lúa mùa - thu đông năm 2016, gia đình ông sản xuất lúa trên diện tích 1,2 ha, sử dụng giống lúa thơm đặc sản ST.5, năng suất bình quân chỉ đạt 4 tấn/ha nhưng với giá bán 9.750 đồng/kg (giá thị trường 6.500 đồng/kg); Sau khi trừ chi phí, thu lãi khoảng 27 triệu đồng/ha. Do sản xuất lúa sạch, không dùng thuốc trừ sâu hóa học, thuốc bảo vệ thực vật nên môi trường không ô nhiễm, tôm, cá tự nhiên trong ruộng lúa nhiều nên ông còn có thu nhập thêm 7 - 8 triệu đồng/năm.

Mô hình tôm - lúa ở xã Long Hòa được đông đảo bà con nông dân đến tham quan

Ông Trần Huy Cận, cán bộ xã Long Hoà phấn khởi chia sẻ: Mô hình sản xuất lúa hữu cơ không chỉ đem lại hiệu quả kinh tế cao mà còn góp phần bảo vệ môi trường bền vững. Trong quá trình canh tác, nông dân hoàn toàn không sử dụng phân, thuốc bảo vệ thực vật hoá học, thay vào đó bằng 2 loại phân hữu cơ Cahumata và ba hạt vàng để hạ phèn, giải độc hữu cơ trong đất, tận dụng chất thải trong quá trình nuôi thuỷ sản vụ trước để bổ sung nguồn dinh dưỡng cho cây lúa. Nếu lúa bị rầy nâu phá hại sẽ sử dụng chế phẩm sinh học Ometar để trừ.

Tỉnh Trà Vinh hiện có khoảng 30.000 ha diện tích canh tác ở vùng ngập mặn, ven biển thuộc 4 huyện Duyên Hải, Cầu Ngang, Châu Thành và Trà Cú được bố trí nuôi 1 vụ tôm sú vào mùa nắng, luân canh 1 vụ lúa mùa - thu đông vào mùa mưa. Đây là vùng đất có tiềm năng sản xuất gạo hữu cơ. Tuy nhiên, để mô hình thành công và có thể nhân rộng, nhà nước cần có chính sách hỗ trợ, sớm công bố tiêu chuẩn gạo hữu cơ, tạo điều kiện để các nhà khoa học thu thập kết quả nghiên cứu và kinh nghiệm sản xuất… để phổ biến rộng rãi cho nông dân. Nếu được quan tâm đầu tư đúng mức, con tôm và hạt gạo hữu cơ có thể mang lại nguồn ngoại tệ lớn cho vùng đất ngập mặn, ven biển tỉnh Trà Vinh.

NGUYỄN TÂN
Trung tâm Khuyến nông Trà Vinh

QUẢNG TRỊ: PHÁT TRIỂN TRỒNG RỪNG GỖ LỚN ĐỂ NÂNG CAO GIÁ TRỊ LÂM NGHIỆP

Với mục tiêu nâng cao chất lượng gỗ cũng như nâng cao hiệu quả kinh tế cho người trồng rừng, từ năm 2014, Trung tâm Khuyến nông Quảng Trị đã triển khai mô hình "Trồng rừng thâm canh cây keo lai ứng dụng tiến bộ kỹ thuật nâng cao chất lượng gỗ" trên diện tích 5 ha tại xã Cam Thủy, huyện Cam Lộ. Đến nay, tuy chỉ mới sau 2 năm trồng và chăm sóc đúng kỹ thuật, cây keo lai phát triển tốt trữ lượng gỗ ước đạt từ 21,5 - 26 m^3/ha.

Cán bộ kỹ thuật kiểm tra tình hình sinh trưởng của cây keo

Ông Trần Quốc Triển ở tại thôn Cam Vũ, xã Cam Thủy - người dân tham gia mô hình cho biết: Gia đình ông trồng thâm canh cây keo lai với diện tích 0,8 ha. Ông tuân thủ quy trình kỹ thuật cơ bản từ khâu xử lý thực bì, trồng, chăm sóc cho đến khâu khai thác theo tiêu chuẩn quốc tế FSC. Về xử lý thực bì, ông phát quang cỏ, cây bụi, sau đó dọn theo băng để cải thiện tăng độ phì cho đất, giảm hiện tượng xói mòn bề mặt đất. Mật độ trồng 1.660 cây/ha với cự ly hàng cách hàng 3 m và cây cách cây 2 m. Kích thước hố trồng cây 40 x 40 x 40 cm. Bón phân và lấp hố trước khi trồng 7 - 10 ngày. Mỗi gốc bón lót 0,3 kg phân hữu cơ vi sinh trộn đều trong hố để cải thiện tốt độ phì, giúp bộ rễ cây phát triển đều, chắc khỏe. Giống keo lai giâm hom được Chi cục Lâm nghiệp cấp phép. Cây giống có chiều cao thân 20 - 30 cm, đường kính cổ rễ 0,25 - 0,3 cm, tuổi xuất vườn từ 3 - 4 tháng, cây không bị sâu bệnh, không cụt ngọn, còn nguyên bầu đất, hệ rễ không bị tổn thương. Trồng cây vào lúc trời râm mát, có nắng nhẹ hoặc mưa phùn, khi trồng phải xé bỏ túi bầu.

Sau khi trồng, cần phải chăm sóc rừng keo lai trong 3 năm liên tiếp với các bước phát thực bì, làm cỏ, vun gốc kết hợp bón phân, chặt tỉa cành nhánh, quản lý bảo vệ, chống cháy rừng…

Lưu ý: Khi tỉa cành phải dùng rựa sắc hoặc kéo cắt sát thân cây không để lại vết dập, xước. Không tỉa quá 50% tán cây nhằm giúp cây có đủ khả năng quang hợp; không tỉa cành vào mùa mưa vì các vết cắt dễ bị nấm bệnh xâm nhập. Với những cây phát triển nhiều ngọn thì loại bỏ bớt ngọn chỉ để lại một ngọn chính. Ông Triển chia sẻ: "Nếu đốt thực bì thì chỉ qua một trận mưa là chất dinh dưỡng đã trôi hết. Còn để lại thực bì thì mặc dù khi trồng mới phải tốn nhiều công hơn. Chỉ mới 2 năm trồng nhưng rừng keo lai của tôi đã khép tán".

Theo ông Phan Ngọc Đồng - Phó Giám đốc Trung tâm Khuyến nông Quảng Trị: Nếu trồng rừng với chu kỳ 5 năm, giá trị kinh tế mang lại chỉ đạt 50 - 60 triệu đồng/ha. Trong khi đó nếu áp dụng các biện pháp kỹ thuật như trên cùng với việc tỉa thưa khi cây trồng vào năm thứ 4, để lại mật độ phù hợp từ 800 - 1.000 cây/ha, dự kiến khi rừng 10 năm tuổi trở lên cây keo lai sẽ đạt chiều cao bình quân khoảng 18 m, đường kính thân hơn 19 cm, trữ lượng gỗ hơn 180 m^3/ha, trong đó có khoảng 60% đạt chất lượng gỗ xẻ. Theo giá gỗ hiện nay thì 1 ha rừng mô hình có giá trị khoảng 190 - 200 triệu đồng. Như vậy, có thể thấy mặc dù việc chuyển hóa rừng trồng gỗ nhỏ thành rừng trồng gỗ lớn phải kéo dài thời gian chăm sóc thêm khoảng 5 - 6 năm nhưng giá trị kinh tế mang lại cho người dân gấp 3 - 3,5 lần so với trồng rừng gỗ nguyên liệu như hiện nay.

Trên cơ sở này, Trung tâm Khuyến nông Quảng Trị sẽ tiếp tục xây dựng các mô hình trình diễn, tuyên truyền, tập huấn nhân rộng mô hình này ra toàn tỉnh, vừa mang lại hiệu quả kinh tế cho người dân vừa góp phần vào việc bảo vệ môi trường, chống biến đổi khí hậu.

THỤC QUYÊN
Trung tâm Khuyến nông Quảng Trị

NGHỆ AN: HIỆU QUẢ TỪ MÔ HÌNH CHĂN NUÔI GÀ THỊT AN TOÀN SINH HỌC TẠI HUYỆN TƯƠNG DƯƠNG

Trong những năm qua chăn nuôi gia cầm ở huyện Tương Dương, tỉnh Nghệ An đã có nhiều bước phát triển, tuy nhiên bà con nông dân vẫn còn chăn nuôi theo phương pháp truyền thống nên hiệu quả chưa cao, môi trường chưa được đảm bảo, tỷ lệ nuôi sống thấp. Xuất phát từ thực tế đó, năm 2016 Trạm Khuyến nông huyện Tương Dương thực hiện mô hình "Chăn nuôi gà thịt an toàn sinh học" tại xã Xá Lượng nhằm giúp bà con tiếp cận được với tiến bộ khoa học kỹ thuật mới, phòng trị một số dịch bệnh, giảm ô nhiễm môi trường, nâng cao chất lượng sản phẩm và hiệu quả sản xuất cho người chăn nuôi.

Với quy mô 1000 con, 06 hộ tham gia, bình quân mỗi hộ nhận nuôi từ 150 con đến 200 con, giống gà lông màu (giống Ri lai) 20 ngày tuổi. Nông dân tham gia mô hình được hỗ trợ toàn bộ giống gà Ri lai, thức ăn, thuốc thú y, hóa chất sát trùng, vắc-xin phòng bệnh theo quy trình và được hướng dẫn kỹ thuật cụ thể. Được tham gia 2 lớp tập huấn kỹ thuật tại hiện trường, trước khi đưa gà vào nuôi và trong quá trình nuôi, qua đó giúp bà con mắt thấy tai nghe và thực hành thành thạo các kỹ năng trong chăn nuôi.

Thời gian triển khai bắt đầu từ tháng 4/2016 đến nay, khi đưa gà vào nuôi do điều kiện thời tiết mưa nắng thất thường, làm ảnh hưởng lớn đến sự phát triển của đàn gà. Tuy nhiên, cán bộ kỹ thuật dự án đã theo dõi sâu sát, hướng dẫn, chỉ đạo cụ thể cho từng hộ gia đình.

Mô hình góp phần cung cấp sản phẩm thịt gà an toàn cho thị trường

Để đánh giá tổng kết và rút kinh nghiệm trong quá trình triển khai xây dựng và nhân rộng mô hình, Trạm Khuyến nông huyện đã tiến hành tổ chức nghiệm thu mô hình. Qua đánh giá, cho thấy trong thời gian nuôi 14 tuần tuổi, các hộ tham gia mô hình thực hiện tốt quy trình kỹ thuật, đầu tư thức ăn đảm bảo số lượng, chất lượng và phòng trừ dịch bệnh kịp thời nên đàn gà sinh trưởng phát triển khỏe mạnh, ít mắc bệnh, tỷ lệ sống khi xuất chuồng đạt 95%, trọng lượng bình quân đạt: 2,0 kg/con/14 tuần tuổi, sản lượng thu được 1.900 kg. Với quy mô mô hình 1000 con gà thịt sau khi trừ chi phí giống, thức ăn, thuốc thú y, vắc xin, hóa chất sát trùng, công lao động... Mô hình đạt lãi thuần: 76.100.000đ.

Tham gia mô hình, các hộ áp dụng đồng bộ tiến bộ kỹ thuật vào chăn nuôi gà, đảm bảo phòng bệnh bằng vắc-xin đúng quy trình kỹ thuật, làm tốt công tác vệ sinh chuồng trại, phun hóa chất sát trùng định kỳ, thức ăn đảm bảo số lượng, chất lượng, giúp đàn gà sinh trưởng và phát triển khá tốt. Bên cạnh đó, mô hình đã góp phần tạo việc làm cho một bộ phận lao động nhàn rỗi ở địa phương, nâng cao thu nhập cho bà con, hạn chế tình trạng khai thác và chặt phá rừng ảnh hưởng đến rừng phòng hộ; phát huy tiềm năng thế mạnh của địa phương, cung cấp sản phẩm thịt gà an toàn cho thị trường.

HỒ THỊ HIỀN
Trung tâm Khuyến nông Nghệ An

HÒA BÌNH: PHÁT HUY HIỆU QUẢ VAI TRÒ LỰC LƯỢNG KHUYẾN NÔNG VIÊN CƠ SỞ

Vượt lên những khó khăn, hạn chế của một tỉnh miền núi, những năm gần đây, lực lượng khuyến nông viên cơ sở trên địa bàn tỉnh Hòa Bình đã từng bước khẳng định được vai trò; phát huy tốt năng lực, trình độ và tinh thần trách nhiệm; gắn bó với nông dân để triển khai các mô hình, ứng dụng tiến bộ kỹ thuật vào phát triển sản xuất…

Theo ông Nguyễn Hồng Tuấn, Giám đốc Trung tâm Khuyến nông Hòa Bình, hiện nay toàn tỉnh đã củng cố, xây dựng lực lượng khuyến nông viên cơ sở với trên 600 người, trong đó có 210 khuyến nông viên; trên 200 cộng tác viên khuyến nông tại các thôn, bản và hơn 200 cán bộ thú y cơ sở.... Đây chính là đội ngũ nòng cốt trong hoạt động khuyến nông ở cơ sở, được giới thiệu, xem xét tuyển chọn khá kỹ để phù hợp với điều kiện của mỗi địa phương.

Trong những năm qua, hệ thống khuyến nông Hòa Bình nói chung và lực lượng khuyến nông viên cơ sở nói riêng luôn bám sát định hướng phát triển kinh tế của địa phương theo hướng nâng cao giá trị gia tăng và phát triển bền vững. Các hoạt động chuyên môn được triển khai chủ động, đa dạng và có hiệu quả. Công tác tập huấn, chuyển giao kỹ thuật đã có bước chuyển biến sát với thực tế sản xuất tại địa phương. Trước khi triển khai các chương trình, dự án khuyến nông, Trung tâm Khuyến nông Hòa Bình đã thường xuyên chủ động phối hợp với Trung tâm Khuyến nông Quốc gia và các viện, các cơ quan nghiên cứu tổ chức tập huấn cho lực lượng cán bộ khuyến nông, khuyến nông viên cơ sở.

Các đại biểu thăm mô hình trồng lúa năng suất cao tại xã Dân Chủ, Tp. Hòa Bình

Trong 10 tháng đầu năm 2016, Trung tâm đã thực hiện được hơn 200 mô hình trình diễn kỹ thuật với sự tham gia của gần 3.000 hộ nông dân. Đóng góp vào kết quả chung đó, có phần không nhỏ của lực lượng khuyến nông viên cơ sở trong công tác nắm địa bàn; tuyên truyền, vận động người dân tham gia thực hiện các mô hình khuyến nông.

Chị Quách Thị Hương, khuyến nông viên xã Mai Hạ, huyện Mai Châu là một trong những khuyến nông viên năng nổ, nhiệt tình trong việc đưa tiến bộ kỹ thuật đến với nông dân. Với kinh nghiệm nhiều năm công tác, chị đã tham mưu giúp cấp ủy, chính quyền địa phương triển khai các chương trình khuyến nông đạt kết quả cao; điển hình là chương trình đưa lúa lai, ngô lai vào sản xuất. Để đưa giống mới đến với nông dân, chị đã xuống từng cánh đồng, đến từng hộ dân trực tiếp ngâm mạ, gieo sạ và cấy lúa cùng bà con ở các bản khó khăn của xã Mai Hạ.

Chị Hương chia sẻ: Năng suất và hiệu quả kinh tế của cây lúa lai, cây ngô lai của nông dân trong xã đã tăng hơn 40% so với giống cũ. Sau vài vụ đầu tiên, hiệu quả sản xuất được khẳng định, nông dân thêm tin tưởng vào công tác khuyến nông, tin vào đội ngũ khuyến nông viên cơ sở và tích cực mở rộng diện tích sản xuất.

Đặc biệt, không chỉ chuyển giao kỹ thuật đến với nông dân, các khuyến nông viên cơ sở còn trực tiếp thực hiện mô hình khảo nghiệm tại gia đình mình để người dân thấy, tin tưởng làm theo.

Là cộng tác viên khuyến nông của xóm Mít, xã Đồng Tâm, huyện Lạc Thủy, sau khi được đi tham quan và tập huấn về các mô hình chăn nuôi có hiệu quả do Trạm Khuyến nông Khuyến ngư huyện tổ chức, nhận thấy mô hình nuôi gà thả vườn phù hợp với điều kiện diện tích đất vườn tại địa phương, anh Bùi Văn Phúc đã mạnh dạn triển khai nuôi gà dưới tán rừng. Bình quân một năm, anh Phúc nuôi 6 - 7 lứa gà, mỗi lứa thả nuôi hơn 2.000 con; cung cấp ra thị trường hơn 15 tấn gà thịt, thu về hàng trăm triệu đồng. Theo anh Phúc, hiện tại, nhiều hộ dân trong xã đã đến học tập mô hình và bắt đầu nuôi thí điểm từ 300 - 500 con, bước đầu đã mang lại kết quả tốt.

Tuy nhiên, cũng như nhiều địa phương khác, hiện phần lớn các khuyến nông cơ sở ở Hòa Bình chưa được đào tạo chính quy về chuyên môn, nhất là về công tác khuyến ngư nên năng lực còn hạn chế, chưa thực sự đáp ứng nhu cầu của người sản xuất. Trong khi đó, Hòa Bình là địa phương có những hoạt động sản xuất nông, lâm, thủy sản khá đa dạng. Mặt khác, đặc điểm địa bàn rộng, lực lượng mỏng; khối lượng công việc nhiều; chưa có cơ chế đãi ngộ thỏa đáng, phụ cấp thấp… cũng là những nguyên nhân hạn chế phần nào hiệu quả hoạt động của đội ngũ khuyến nông viên cơ sở ở Hòa Bình.

Có thể thấy, trong thời gian qua, lực lượng khuyến nông viên cơ sở trên địa bàn tỉnh Hòa Bình đã không ngừng đồng hành cùng nông dân để chuyển đổi giống cây trồng, vật nuôi phù hợp với điều kiện tự nhiên mang lại giá trị kinh tế cao; giúp tăng thu nhập cho người sản xuất… Đồng thời, việc kiện toàn mạng lưới khuyến nông viên cơ sở đã góp phần mang lại thành công trong quá trình chuyển giao tiến bộ kỹ thuật, khoa học công nghệ vào sản xuất, nâng cao năng suất, giá trị sản phẩm nông nghiệp.

Phát huy kết quả đó, trong thời gian tới, Trung tâm Khuyến nông Hòa Bình sẽ tăng cường bồi dưỡng, đào tạo để mỗi khuyến nông viên cơ sở sẽ là một địa chỉ thực sự đồng hành của nhà nông trong việc tư vấn, hướng dẫn, dự báo, chuyển giao khoa học kỹ thuật mới về sản xuất, chăn nuôi…

TẠ QUANG ĐẠO

Tp. Hòa Bình, tỉnh Hòa Bình

Cát Tân là xã nằm ở phía Nam của huyện Phù Cát, tỉnh Bình Định, có diện tích tự nhiên hơn 28 km^2, toàn xã có 7 thôn với hơn 16.800 nhân khẩu. Thực hiện chương trình mục tiêu quốc gia về xây dựng nông thôn mới, thời gian qua, xã đã tập trung đầu tư xây dựng cơ sở hạ tầng, tạo điều kiện để nhân dân tiếp cận tiến bộ kỹ thuật đầu tư vào sản xuất; khuyến khích phát triển tiểu thủ công nghiệp và các ngành nghề truyền thống… Nhờ đó, bộ mặt nông thôn phát triển đáng kể, đời sống vật chất, tinh thần của người dân không ngừng nâng cao. Đến nay, xã đã hoàn thành 19/19 tiêu chí về nông thôn mới, được công nhận đạt chuẩn nông thôn mới.

Ông Trần Công Tòng, Chủ tịch UBND xã Cát Tân cho biết: Cát Tân xác định xây dựng nông thôn mới là nhiệm vụ trọng tâm của xã. Từ đó, chính quyền địa phương chú trọng công tác tuyên truyền, vận động nâng cao nhận thức của nhân dân về lợi ích, ý nghĩa của xây dựng nông thôn mới. Mọi việc đều được nhân dân bàn bạc, thống nhất và quyết định theo phương châm "dân biết, dân bàn, dân làm, dân kiểm tra". Đồng thời, phân công trách nhiệm cho từng thành viên trong Ban quản lý xây dựng nông thôn mới, bám sát từng địa bàn dân cư để đôn đốc, nhắc nhở thực hiện…

Nổi bật nhất trong xây dựng nông thôn mới ở xã Cát Tân là huy động được nhiều nguồn lực cùng tham gia. Trong đó, phát huy sức mạnh của nhân dân trong xây dựng giao thông nông thôn đã đem lại hiệu quả tích cực. Cụ thể, xã đã thực hiện thành công xây dựng đường bê tông giao thông nông thôn theo phương châm "nhà nước và nhân dân cùng làm", nhà nước hỗ trợ xi măng, xã đầu tư kinh phí thiết kế và nhân dân đóng góp tiền mua cát, đá, công lao động. Kết quả, nhân dân đã tự nguyện hiến

BÌNH ĐỊNH: PHÁT HUY SỨC MẠNH NHÂN DÂN TRONG XÂY DỰNG NÔNG THÔN MỚI TẠI HUYỆN CÁT TÂN

15.140 m² đất và chặt bỏ hàng vạn cây cối, hoa màu, tháo dỡ hàng ngàn mét tường rào cổng ngõ và đóng góp hơn 9,3 tỷ đồng để xây dựng 36,8 km đường giao thông nông thôn. Ngoài ra, xã vận động các đơn vị quân đội đóng quân trên địa bàn cử cán bộ, chiến sỹ hỗ trợ giúp nhân dân làm đường, điển hình là ở thôn Hòa Dõng.

Đến nay, 100% đường trục xã, liên xã đã được nhựa và bê tông hóa; 100% đường trục thôn, xóm đã được cứng hóa bằng bê tông xi măng; 82,5% đường ngõ xóm được bê tông và cứng hóa không lầy lội trong mùa mưa, 70% đường trục chính nội đồng được cứng hóa và gần 82% kênh mương do xã quản lý được kiên cố. Ngoài ra, nhân dân trong xã còn tự nguyện đóng góp tiền lắp đặt hệ thống điện chiếu sáng trên nhiều tuyến đường giao thông liên thôn.

Ông Nguyễn Duy Đức ở thôn Hoà Dõng cho biết: Con đường đất trước đây vào mùa mưa thì lầy lội, đi lại rất khó khăn nên khi làm đường bê tông, gia đình tôi cũng đóng góp một phần tiền, công sức và hiến một phần đất làm đường mới cho rộng rãi, sạch sẽ để thuận tiện đi lại.

Đi đôi với xây dựng cơ sở hạ tầng, trong sản xuất, xã cũng tập trung vận động nông dân chuyển đổi cây trồng, vật nuôi, đưa các giống mới có năng suất cao chất lượng tốt và ứng dụng các tiến bộ kĩ thuật vào thâm canh chăm sóc; đồng thời triển khai mô hình cánh đồng mẫu lớn sản xuất lúa… Qua đó, không chỉ nâng cao năng suất cây trồng mà còn tạo điều kiện chuyển giao tiến bộ kỹ thuật để nông dân nắm bắt ứng dụng vào sản xuất, tăng năng suất và thu nhập cho gia đình. Bên cạnh đó, các ngành nghề tiểu thủ công nghiệp cũng được khuyến khích phát triển, tạo thêm nhiều việc làm và thu nhập cho nhân dân. Hiện toàn xã có 1.035 doanh nghiệp và cơ sở sản xuất tiểu thủ công nghiệp, thương mại - dịch vụ hoạt động, với tổng giá trị sản phẩm đạt hơn 157 tỷ đồng/năm, góp phần đáng kể trong việc giải quyết việc làm, nâng cao thu nhập cho nhân dân.

Ứng dụng cơ giới hóa trong sản xuất lúa góp phần tăng năng suất, thu nhập cho người dân

Bên cạnh đó, các chính sách an sinh xã hội cũng được quan tâm thực hiện đầy đủ, tỷ lệ hộ nghèo hằng năm giảm 2 - 4%, hiện còn 4,94%, tất cả trường học từ mầm non đến trung học cơ sở đều có cơ sở vật chất đạt chuẩn quốc gia, 100% trẻ em trong độ tuổi đều được đến trường. Xã được công nhận đạt chuẩn phổ cập giáo dục mầm non và hoàn thành phổ cập trung học cơ sở, gần 72,5% người dân tham gia bảo hiểm y tế, có 7/7 thôn đạt thôn văn hóa và mạng internet được phủ sóng đến tất cả các thôn; hơn 99,5% hộ dân sử dụng điện và 98,8% hộ sử dụng nước hợp vệ sinh; thu nhập bình quân đầu người đạt 35,37 triệu đồng/người/năm, xã không còn nhà tạm dột nát.

Ông Trần Công Tòng, Chủ tịch UBND xã Cát Tân cho biết: Để giữ vững các tiêu chí đã đạt được, xã sẽ tăng cường công tác tuyên truyền hơn nữa để nâng cao nhận thức, tạo sự đồng thuận và huy động tối đa sự đóng góp của nhân dân tham gia xây dựng nông thôn mới. Phát huy hơn nữa vai trò tiên phong gương mẫu của cán bộ, đảng viên trong việc thực hiện các phong trào ở địa phương nhằm giữ vững và từng bước phát triển nâng cao 19 tiêu chí xây dựng nông thôn mới tại địa phương.

TRƯỜNG GIANG
Đài Truyền thanh huyện Phù Cát, tỉnh Bình Định

BÌNH ĐỊNH: TRIỂN VỌNG TỪ MÔ HÌNH TRỒNG KEO LAI CẤY MÔ

Phước Mỹ là xã miền núi có tổng diện tích rừng 4.768 ha trong đó diện tích rừng trồng khoảng 1.532 ha. Những năm gần đây, diện tích rừng trồng tại địa phương tăng rõ rệt nhưng hầu hết là diện tích rừng keo lai giâm hom, chu kỳ khai thác từ 3 - 5 năm, mục đích là gỗ nhỏ, gỗ nguyên liệu giấy. Xuất phát từ thực tiễn cần đa dạng hóa các mô hình lâm nghiệp và nhu cầu cây gỗ lớn; năm 2016, được sự đầu tư kinh phí của Trung tâm khuyến nông tỉnh, Trạm Khuyến nông thành phố Quy Nhơn đã phối hợp với UBND xã Phước Mỹ xây dựng và triển khai mô hình "Trồng thâm canh cây gỗ lớn bằng keo lai nuôi cấy mô" trên địa bàn thôn Mỹ Lợi, xã Phước Mỹ với diện tích 1 ha (5.000m^2).

Mô hình triển khai áp dụng đầy đủ các biện pháp kỹ thuật lâm sinh từ khâu chọn giống, kỹ thuật trồng, chăm sóc và quản lý rừng đến chuyển giao kỹ thuật trồng rừng, quản lý rừng một cách bền vững cho các hộ gia đình tham gia mô hình.

Sau hơn 2 tháng triển khai cho thấy, mô hình trồng thâm canh keo lai cấy mô đang có triển vọng tốt, tỷ lệ sống đạt trên 90%, chiều cao trung bình đạt từ 60cm - 80cm cây, sinh trưởng và phát triển tốt. Mật độ trồng cây keo lai cấy mô thưa hơn keo giâm hom. Với khoảng cách cây cách cây 2m, hàng cách hàng 3m, nếu trồng trên cùng 1 diện tích, số lượng cây giống giảm đáng kể so với trồng keo giâm hom. Mặt khác, cây keo lai cấy mô với ưu điểm chịu được gió mạnh, ít gãy đổ nên rất thích hợp để trồng trên diện tích đất đồi núi.

Hộ dân tham gia làm cỏ tại mô hình trồng cây keo lai cấy mô

Xã Phước Mỹ có nhiều diện tích đất triền núi nên còn nhiều tiềm năng để phát triển lâm nghiệp. Tuy nhiên, nhiều năm nay, người dân vẫn sử dụng cây keo giâm hom làm keo giống vì giá thành thấp hơn keo lai cấy mô. Mô hình cây keo lai cấy mô được Trạm Khuyến nông thành phố Quy Nhơn trồng thử nghiệm tại thôn Mỹ Lợi với quy mô 1ha, hứa hẹn sẽ đem lại hiệu quả kinh tế cao hơn hẳn so với trồng keo lai giâm hom.

Trở ngại lớn nhất hiện nay trong việc nhân rộng mô hình đó là cây giống có giá bán khá cao so với các loại keo gieo ươm từ hạt hoặc cây giâm hom đang có mặt trên thị trường. Theo các chủ rừng, giá mỗi cây keo giâm hom từ 300 - 400 đồng/cây, còn giá keo lai mô từ 1.500 đồng/cây.

Ông Phan Tuấn - Trạm trưởng Trạm Khuyến nông thành phố Quy Nhơn cho biết dù giá thành hiện nay khá cao nhưng trồng cây keo lai cấy mô bước đầu mang lại hiệu quả. Nhờ cây phát triển nhanh, ước tính sau 8 - 10 năm thu hoạch thì với 1ha keo lai cấy mô, người dân có thể thu từ 100 - 120 tấn, năng suất cao hơn gần gấp 2 lần so với rừng thường. Nếu có điều kiện, có thể để chu kỳ keo kéo dài thêm 6 - 7 năm nữa, khi đó, rừng cho trữ lượng gỗ cao nhất, đồng thời chúng ta có thể bán một phần gỗ để làm mộc dân dụng có giá cao hơn giá gỗ nguyên liệu.

Mặc dù hiện nay, cây keo lai cấy mô chưa thực sự được người dân đưa vào trồng đại trà, nhưng qua mô hình thí điểm có thể khẳng định bước đầu cây keo lai cấy mô dễ trồng, phát triển nhanh hơn keo giâm hom và keo giâm từ hạt, đem lại thu nhập cao hơn nhờ rút ngắn thời gian trồng. Chính vì vậy, bà con nông dân có thể cân nhắc kỹ khi trồng keo để mang lại hiệu quả kinh tế cao nhất.

MINH TIẾN
Trung tâm Khuyến nông Bình Định

BẮC NINH: NUÔI LỢN RỪNG THƯƠNG PHẨM HƯỚNG ĐI MỚI CHO NGƯỜI CHĂN NUÔI

Năm 2016, Trung tâm Khuyến nông Khuyến ngư Bắc Ninh đã triển khai mô hình "Chăn nuôi lợn rừng thương phẩm" với quy mô 70 con giống lợn rừng thương phẩm tại 3 hộ dân của các huyện Quế Võ, Thuận Thành và thành phố Bắc Ninh. Thành công bước đầu của mô hình đã mở ra hướng đi mới cho người chăn nuôi trong tỉnh.

Anh Thân Trung Hiếu - Cán bộ kỹ thuật của Trung tâm Khuyến nông Khuyến ngư Bắc Ninh cho biết: Để mô hình chăn nuôi lợn rừng thương phẩm mang lại hiệu quả kinh tế cao, điều quan trọng nhất là phải lựa chọn được con giống tốt, chuồng trại chăn nuôi gắn với khu vườn rộng thoáng mát để đảm bảo điều kiện nuôi "bán hoang dã" thả rông với nguồn thức ăn rau, củ quả tự nhiên. Lợn rừng là loài vật dễ nuôi hơn lợn nhà vì có sức đề kháng cao, ít bệnh tật. Thức ăn cho lợn rừng là các loại thức ăn rẻ tiền, có thể tận dụng nguồn phụ phẩm trong nông nghiệp như rau, củ, quả, cỏ, thân cây ngô non, thân cây chuối nên dễ kiếm, thức ăn tinh bột chỉ chiếm tỷ lệ nhỏ.

Lợn giống khi giao cho các hộ có trọng lượng 10 - 15 kg/con, đã được 4 - 5 tháng tuổi. Trong 2 tháng đầu, cho lợn ăn ngày 3 bữa sáng, trưa, chiều. Thức ăn chủ yếu là cám mạch, cám gạo, trộn với rau xanh, có thể bổ sung men bia rượu với định lượng cám trộn (cám mạch + cám đậm đặc) khoảng 0,5 kg/con/ngày và tăng dần theo lứa tuổi của lợn.

Do có sự chăm sóc, quản lý tốt nên sau hơn 5 tháng nuôi ,lợn rừng thương phẩm có trọng lượng 40 - 43 kg/con, tỷ lệ sống đạt 96%. Do các hộ đều áp dụng biện pháp chăn nuôi bán chăn thả, lợn được vận động nhiều, ăn thức ăn chủ yếu từ tự nhiên như: rau xanh, củ, quả, cám mạch, bã rượu… chất lượng thịt thơm ngon nên giá bán khá cao, bình quân từ 130.000 - 150.000 đồng/kg. Trừ chi phí mua con giống và thức ăn, mỗi con lợn rừng thương phẩm cho lợi nhuận từ 1 - 1,2 triệu đồng, mang lại hiệu quả kinh tế cao. Nếu so sánh với chăn nuôi lợn thịt truyền thống, sau 4 tháng nuôi, các hộ gia đình xuất bán thường có lãi từ 400.000 - 700.000 đồng/con. Tuy nhiên, cũng có thời điểm giá lợn thịt xuống thấp, rất khó tìm đầu ra cho sản phẩm.

Lợn rừng dễ nuôi, có sức đề kháng cao, ít bệnh tật

Qua 5 tháng nuôi lợn rừng thương phẩm, ông Trần Bá Tráng ở xã Ngọc Xá, huyện Quế Võ chia sẻ kinh nghiệm: Ngoài cho ăn rau, củ, quả, ông Tráng còn nấu cám cho lợn để bổ sung, cân đối dinh dưỡng. Sau 2 tháng nuôi dưỡng, khi đàn lợn phát triển ổn định, ông điều chỉnh cho ăn 2 bữa/ngày vào buổi sáng và buổi tối để lợn không quá béo, tăng chất lượng thịt. Để kích thích lợn ăn khoẻ nhưng thịt vẫn săn chắc, ông tạo sân chơi để lợn vận động nhiều. Ông dự kiến sẽ tiếp tục nuôi đến cuối tháng 1/2017, vào dịp Tết Nguyên đán, khi đó khối lượng lợn sẽ lớn hơn, bán được giá và cũng cho hiệu quả kinh tế cao hơn.

Có thể nói, mô hình nuôi lợn rừng thương phẩm do Trung tâm Khuyến nông Bắc Ninh triển khai đến nay đã đạt được kết quả tốt, đảm bảo các chỉ tiêu kỹ thuật và mang lại hiệu quả kinh tế. Đây là mô hình, là hướng sản xuất mới phù hợp với điều kiện nông hộ, các trang trại vừa và nhỏ, đem lại hiệu quả kinh tế cao hơn so với nuôi lợn thông thường. Mong rằng, thời gian tới, các ban, ngành tại địa phương tiếp tục tạo điều kiện để thêm nhiều hộ dân được tham gia mô hình. Đồng thời tuyên truyền, nhân rộng mô hình này ở các địa phương khác trên địa bàn tỉnh.

CÔNG CƯỜNG

Trung tâm Khuyến nông Khuyến ngư Bắc Ninh

LÂM ĐỒNG:
CHÀNG TRAI NGƯỜI DÂN TỘC THIỂU SỐ LÀM KINH TẾ GIỎI

Đó là anh Ha Hang, sinh năm 1970 ở thôn 1, xã Đạ Sar, huyện Lạc Dương, tỉnh Lâm Đồng - một trong những tấm gương điển hình về áp dụng tiến bộ kỹ thuật vào sản xuất với mô hình đa cây, đa con vươn đã lên làm giàu.

Anh Ha Hang đi bộ đội ở biên giới Campuchia từ năm 1987 đến năm 1990, sau đó xuất ngũ trở về quê hương. Năm 1991, anh lập gia đình, được bố mẹ cho 6 sào đất. Năm 1992 anh đào hố trồng cà phê để phát triển kinh tế gia đình. Sau một thời gian trồng, cà phê bắt đầu cho thu hoạch, kinh tế gia đình đỡ vất vả hơn, anh dành dụm tiền mua thêm đất để trồng cà phê. Từ năm 2000 - 2004, anh đã mua được 4 ha đất để trồng cà phê chè.

Năm 2003, do năng suất cà phê thấp, giá lại bấp bênh anh đã mạnh dạn chặt bỏ 6 sào cà phê và cải tạo đất để trồng hoa, anh chọn cây hoa mắt ngọc để trồng. Cây mắt ngọc là cây lâu năm, dễ trồng, dễ chăm sóc nhưng năng suất, giá không cao. Anh bắt đầu có suy nghĩ sẽ chuyển sang trồng rau, trồng hoa có thu nhập cao hơn. Ban đầu do chưa am hiểu về kỹ thuật nên anh gặp nhiều khó khăn trong khâu trồng, chăm sóc. Tuy nhiên, với bản chất người lính, không chịu khuất phục trước những khó khăn, anh đã tự đi tìm hiểu và học hỏi bạn bè đi trước để đúc rút kinh nghiệm cho bản thân. Chủ động thay đổi cơ cấu cây trồng của gia đình, anh chọn cây rau xà lách, đậu Hà Lan, bắp cải, lơ xanh, sú tim, cải bó xôi, hoa salem, cẩm tú cầu, hoa hướng dương… để trồng quay vòng.

Anh Ha Hang bên vườn súp lơ của gia đình

Năm 2013, được Trung tâm Nông nghiệp huyện Lạc Dương hỗ trợ 40 triệu đồng để làm nhà kính, anh đầu tư thêm 90 triệu để trồng lơ xanh, cải bó xôi, xà lách… trung bình mỗi tháng cho thu nhập từ 17 - 25 triệu đồng. Anh Hang cho biết: "Trồng rau trong nhà kính ít sau bệnh, không phải mất công chăm sóc nhiều, mà lợi nhuận thu được lại cao". Ngoài ra anh còn đầu tư thêm 1 sào (1.000m^2) nhà kính để trồng hoa, năm 2015, anh trồng hoa salem, sau 4 tháng trồng hoa bắt đầu cho thu bói, Tết Nguyên đán năm 2016, anh thu hoạch được 1 tấn hoa bán được 28 - 30 triệu đồng. Thời gian từ tháng 2 - 3 năm 2016, anh vẫn tiếp tục thu thêm được 1 tấn hoa bán được 22 triệu đồng. Ngoài trồng rau, hoa, gia đình anh còn thu nhập từ cà phê, năm 2015 gia đình anh thu hoạch được 500 triệu đồng từ 4 ha cà phê chè, sau khi trừ chi phí lợi nhuận thu được từ cà phê là 300 triệu đồng.

Ngoài trồng trọt, gia đình anh Ha Hang còn nuôi được 30 con trâu bò, chăn nuôi lợn nái, lợn thịt, gà, vịt... Nhờ chăn nuôi, nên hàng năm gia đình anh đã chủ động được lượng phân chuồng khá lớn để bón cho cây trồng.

Với tính cách mạnh dạn, dám nghĩ, dám làm hiện nay mỗi năm gia đình anh có thu nhập từ 400 - 500 triệu đồng.

Mong muốn cũng có nhiều người có thể làm giàu nhờ phát triển nông nghiệp, anh Ha Hang sẵn sàng chia sẻ kinh nghiệm với bà con trong vùng có nhu cầu đến học hỏi kinh nghiệm sản xuất để cùng nhau phát triển kinh tế, vươn lên trong cuộc sống.

BÙI THỊ HẰNG
Trung tâm Khuyến nông Lâm Đồng

BẮC GIANG: NUÔI CÁ RÔ PHI THEO VIETGAP GẮN VỚI THỊ TRƯỜNG TIÊU THỤ

Được sự giúp đỡ của Trung tâm Khuyến nông Quốc gia, năm 2016 Trung tâm Khuyến nông Bắc Giang phối hợp Trạm Khuyến nông huyện Tân Yên triển khai Dự án xây dựng mô hình Liên kết nuôi cá rô phi theo VietGAP gắn với tiêu thụ sản phẩm nhằm từng bước giúp người dân thay đổi phương thức nuôi theo hướng nâng cao chất lượng, hiệu quả và bảo vệ môi trường, tạo ra sản phẩm đảm bảo an toàn thực phẩm, có tính cạnh tranh cao và gắn với tiêu thụ, đáp ứng yêu cầu của thị trường trong nước và hướng tới xuất khẩu.

Các đại biểu thăm mô hình liên kết nuôi cá rô phi theo VietGAP, tại tỉnh Bắc Giang

Chọn vùng nuôi tiềm năng

Tháng 3/2016, Trung tâm Khuyến nông Bắc Giang đã triển khai dự án. Người dân tham gia được hỗ trợ 100% giống, 30% vật tư gồm thức ăn, chế phẩm sinh học, được tập huấn quy trình kỹ thuật nuôi cá theo VietGAP. Tổng quy mô thực hiện 3 ha tại hai xã Song Vân và Ngọc Châu - nơi có phong trào phát triển thủy sản mạnh nhất huyện, đặc biệt là nuôi cá rô phi thương phẩm theo VietGAP. Các hộ tham gia mô hình đều cam kết tuân thủ quy trình kỹ thuật, có kinh nghiệm nuôi, vốn đầu tư lớn, đủ điều kiện cấp giấy chứng nhận VietGAP, có các công trình như kho thức ăn, vật tư, hệ thống thu gom và xử lý nước thải, vốn đối ứng… Đây là những điều kiện thuận lợi để mô hình thực hiện đạt hiệu quả cao.

Sau gần 6 tháng nuôi, mô hình thu được tổng sản lượng 50,6 tấn, đạt năng suất trên 17 tấn/ha doanh thu hơn 1,5 tỷ đồng. Trừ chi phí, thu lãi trên 97 triệu đồng/ha, cao hơn khoảng 10% so với mô hình nuôi cá rô phi thâm canh thông thường.

Bà Đào Thu Phương - Trưởng phòng Nông nghiệp và PTNT huyện Tân Yên khẳng định, mô hình phù hợp với điều kiện phát triển của huyện, đặc biệt đối với xã có phong trào nuôi thủy sản tập trung như Ngọc Châu và Song Vân, góp phần tích cực trong việc tuyên truyền, vận động nông dân nuôi thủy sản theo hướng VietGAP và quản lý được dịch bệnh trong ao nuôi.

Sản xuất hàng hóa gắn với tiêu thụ, hướng tới xuất khẩu

Một điểm mới của mô hình là toàn bộ sản phẩm mô hình được một doanh nghiệp trên địa bàn huyện Tân Yên ký hợp đồng thu mua để cung cấp cho một số chợ đầu mối và các bếp ăn tập thể của các nhà máy trong vùng. Đây không chỉ là tin vui cho 4 hộ tham gia mô hình mà còn là tín hiệu vui cho người nuôi cá huyện Tân Yên và cả tỉnh Bắc Giang.

Được biết, hiện nay phong trào nuôi thủy sản của tỉnh Bắc Giang đang phát triển mạnh. Trong 3 năm gần đây, Bắc Giang luôn là tỉnh đứng đầu trong số 14 tỉnh trung du miền núi phía Bắc, riêng năm 2016 sản lượng thủy sản toàn tỉnh ước đạt 38.900 tấn. Trong đó sản lượng cá rô phi chiếm trên 30% và là một trong những đối tượng thủy sản chủ lực của tỉnh. Ngày 19/4/2016, Chủ tịch UBND tỉnh Bắc Giang phê duyệt Đề án phát triển nuôi thủy sản tập trung đạt tiêu chuẩn VietGAP trên địa bàn tỉnh giai đoạn 2016 - 2020. Theo đó xây dựng 18 vùng nuôi thủy sản tập trung với diện tích 150 ha đạt tiêu

chuẩn VietGAP, hỗ trợ tập huấn chuyển giao tiến bộ kỹ thuật, hỗ trợ xúc tiến thương mại, tiêu thụ sản phẩm, tham quan, học tập, thông tin tuyên truyền. Riêng năm 2017, diện tích thủy sản VietGAPcủa tỉnh là 400 ha.

Để phát triển nuôi trồng thủy sản thành vùng sản xuất hàng hóa gắn với tiêu thụ sản phẩm, hướng tới xuất khẩu, đòi hỏi phải có sự phối hợp đồng bộ ở tất cả các khâu từ đầu tư quy hoạch hệ thống hạ tầng thiết yếu ở các vùng nuôi và sản xuất giống tập trung đến kiểm soát tốt chất lượng các vật tư đầu vào và lựa chọn con giống, trong đó ưu tiên đầu tư nghiên cứu phát triển con giống chất lượng cao, sinh trưởng nhanh, chống chịu dịch bệnh tốt. Trong quá trình nuôi, tùy theo điều kiện từng vùng mà áp dụng công nghệ nuôi mới, thân thiện với môi trường. Đối với nuôi cá rô phi để tăng năng suất và sản lượng cần ứng dụng quy trình nuôi ít thay nước, kết hợp sử dụng chế phẩm vi sinh để xử lý chất thải cải tạo môi trường. Khuyến khích việc liên kết theo chuỗi giá trị sản phẩm hoặc hình thành hợp tác xã, tổ hợp tác xã… vừa tiện áp dụng quy trình kỹ thuật nuôi theo VietGAP vừa thuận lợi cho việc truy xuất nguồn gốc sản phẩm và xây dựng thương hiệu đáp ứng nhu cầu xuất khẩu.

Dự án xây dựng mô hình liên kết nuôi cá rô phi đơn tính theo VietGAP năm 2016 do Trung tâm Khuyến nông Quốc gia triển khai tại 5 tỉnh Bắc Giang, Hải Phòng, Quảng Ninh, Thanh Hóa vàNghệ An, trong đó Bắc Giang là tỉnh triển khai năm đầu tiên nhưng đã tạo được niềm tin với bà con nông dân địa phương. Đề xuất, Trung tâm Khuyến nông Quốc gia sẽ tiếp tục hỗ trợ đơn vị triển khai nhân rộng mô hình, góp phần tích cực vào sự nghiệp phát triển thủy sản của tỉnh Bắc Giang, thực hiện thành công các mục tiêu của Đề án tái cơ cấu ngành nông nghiệp và xây dựng nông thôn mới của tỉnh giai đoạn 2016 - 2020.

THANH PHÚC
Trung tâm Khuyến nông Bắc Giang

AN GIANG: HIỆU QUẢ MÔ HÌNH TRỒNG NẤM RƠM BẰNG NGUYÊN LIỆU BÔNG VẢI

Nấm rơm là loại nấm ăn có giá trị dinh dưỡng cao trong các bữa ăn hằng ngày, chúng thuộc loại nấm dễ trồng so với nhiều loại nấm khác, thời gian thu hoạch ngắn và cho lợi nhuận khá cao, vì thế trong nhiều năm gần đây nghề trồng nấm rơm ngoài trời được nông dân nhiều nơi đầu tư phát triển mạnh. Trong đó được kể đến là mô hình trồng nấm rơm trong nhà bằng nguyên liệu rơm ủ theo tập quán nông dân, trồng nấm rơm trong nhà bằng nguyên liệu rơm compost…

Ngoài các mô hình trên, có một mô hình sử dụng nguyên liệu trồng nấm mới đang được thực hiện ở thị xã Tân Châu - tỉnh An Giang là mô hình trồng nấm rơm bằng nguyên liệu bông vải do anh Nguyễn Văn Minh, ngụ ấp 5, xã Vĩnh Xương, TX. Tân Châu, An Giang đã tìm tòi học hỏi và mạnh dạn trồng và chăm sóc nấm rơm trên bông vải.

Anh Minh cho biết, để có được một quy trình hoàn chỉnh thì mỗi một khâu chăm sóc đều mang một ý nghĩa nhất định và đều có ảnh hưởng đến năng suất của nấm: Thứ nhất phải nói đến nguyên liệu bông vải, nguồn bông vải tốt hiện nay được anh Minh mua từ Quảng Bình hoặc Bình Dương có giá 3.800 đ/kg. Trung bình 1 kệ có chiều ngang 0.4m x chiều dài 6m cần 10kg nguyên liệu bông vải /1m kệ (số lượng bông có thể giảm 7 - 8 kg nguyên liệu/1m kệ trong mùa nắng nóng), bông vải sau khi mua về thì được xử lý bằng vôi (trung bình 1 tấn nguyên liệu là 50 kg vôi), nên giẫm đạp sao cho vôi được thấm đều trong nguyên liệu. Sau đó, tiến hành

ủ 3 ngày để tăng nhiệt độ làm chín bông, sau 3 ngày ủ anh Minh cho nguyên liệu ra ngoài để hạ nhiệt độ nguyên liệu và cho nguyên liệu vào nhà nấm để chất thành mô.

Sau khi mô nấm được chất đều lên kệ thì anh Minh tiến hành cho xông thanh trùng bằng nồi hơi trong thời gian 6 giờ nhằm diệt vi khuẩn và các đối tượng nấm tạp trên kệ hoặc còn lưu trú trên vách nhà nấm. Qua giai đoạn thanh trùng anh Minh bắt đầu cho hạ nhiệt độ 37 - 38°C thì tiến hành cấy meo giống.

Một vấn đề quan trong cần phải lưu ý trong quá trình trồng nấm là phải đậy kín nhà nấm và kiểm tra nhiệt độ, ẩm độ, độ pH thường xuyên. Nếu độ pH = 8 thì sau 12 giờ nấm sẽ chạy tơ (chậm nhất là sau 24 giờ). Nếu tơ không phún ra 5mm thì phải cấy thêm meo giống khác vào ngay.

Sau 5 - 6 ngày cấy meo sẽ có nấm trứng cá và có thể thu hoạch sau 8 ngày (được gọi là thu hoạch đợt 1). Sau khi thu hoạch đợt 1, anh Minh pha 10kg cám + 10kg nước tưới đều lên nguyên liệu nhằm cung cấp thêm dinh dưỡng cho meo nấm. Nếu thị trường tiêu thụ chậm có thể co giãn thời gian đến ngày thứ 10 thì thu hoạch đợt 2. Trung bình 10kg nguyên liệu thu được 5 kg nấm.

Với 4 nhà nấm (1 nhà có diện tích: 28m^2), mỗi vụ anh Minh đầu tư 2880 kg nguyên liệu và thu hoạch được 1440 kg nấm. Với giá bán khoảng 80.000/kg anh Minh thu nhập được 115.200.000 đ.

Anh Nguyễn Văn Minh kiểm tra nấm của gia đình

Trung bình 1 năm gia đình anh Minh thu lợi nhuận trên 100 triệu đồng từ việc trồng nấm rơm bằng nguyên liệu bông vải. Theo anh cho biết, sau khi làm 4 vụ nấm thì có thể lấy lại vốn xây dựng nhà nấm.

Được biết, anh sẽ mạnh dạn đầu tư kỹ thuật, máy móc và mở rộng diện tích nhằm phục vụ đam mê với nghề trồng nấm nhằm phát triển kinh tế cho gia đình và nhằm góp phần phát triển kinh tế ở địa phương. Bên cạnh đó, anh Minh sẵn sàng chia sẻ kinh nghiệm cho tất cả nông dân cùng đam mê, đưa nghề trồng nấm trên bông vải phát triển rộng rãi hơn trong thời gian tới.

NGUYỄN THỊ MỸ TIÊN
Trạm Khuyến nông Thị xã Tân Châu, tỉnh An Giang

NGHỀ TRỒNG HOA CHO THU NHẬP CAO Ở BẮC NINH

Từ 5 sào (360m²/1sào) trồng hoa, trong đó chủ yếu là hoa cúc và hoa ly, trừ chi phí, mỗi năm gia đình anh Nguyễn Văn Thắng ở thôn Trác Bút, thị trấn Chờ, huyện Yên Phong, tỉnh Bắc Ninh thu lãi gần 170 triệu đồng.

Là người đầu tiên đầu tư mô hình trồng hoa ở thôn Trác Bút, nhưng anh Thắng đến với nghề trồng hoa một cách rất tình cờ. Năm 2004, trong một chuyến đi thăm quan thực tế mô hình trồng hoa tại Tây Tựu, Hà Nội do Trung tâm Khuyến nông tỉnh tổ chức. Anh đã tìm gặp chủ vườn hoa. Sau khi tìm hiểu, anh đã quay lại xã Tây Tựu mua 1 vạn cây giống hoa cúc đại đóa và một số vật tư cần thiết trị giá 10 triệu đồng, anh trồng hoa cúc trên diện tích 0,5 sào ruộng của gia đình. Lứa hoa đầu tiên được mùa, được giá, bán được 10 triệu đồng đã tiếp thêm cho anh Thắng niềm hy vọng vào một nghề mới. Từ đó, anh mạnh dạn vay mượn thêm vốn để mở rộng diện tích trồng hoa lên 2 sào.

Từ năm 2009, nhờ sự giúp đỡ và hướng dẫn của Sở Khoa học - Công nghệ Bắc Ninh, gia đình anh Thắng cùng 4 hộ nông dân khác đã được làm quen với mô hình trồng hoa ly. Hiện nay, anh đã có 5 sào đất chuyên trồng hoa. Mỗi năm anh trồng 3 lứa để bán vào 3 dịp trong năm là tháng 11, Tết Nguyên đán và hè. Thông thường 1 sào có thể trồng được khoảng 2 vạn cây hoa cúc/lứa. Với giá bán hoa cúc dao động từ 1.200 - 3.000 đồng/bông, tùy thuộc vào từng thời điểm, mỗi sào trồng hoa cúc thu được khoảng 20 triệu đồng. Vào những đợt cao điểm như tháng 10, 11 hoặc những dịp "sốt" hoa như các ngày cưới, lễ hội, đầu xuân... doanh thu có thể tăng gấp 2 - 3 lần, từ 40 - 60 triệu đồng/sào. Riêng với hoa ly, mỗi năm anh trồng 2.000 cây vào dịp Tết Nguyên đán, nếu thuận lợi bán giá 40.000 đồng/cây, thu được 60 triệu đồng.

Anh Nguyễn Văn Thắng chăm sóc vườn hoa của gia đình

Bên cạnh cây trồng chủ yếu là hoa, anh còn trồng xen canh thêm nhiều loại rau màu vừa để tăng giá trị sử dụng của đất, tăng thêm thu nhập đồng thời giữ cho đất tơi xốp và thoáng khí. Các loại rau màu như bí, su hào, cải bắp... mang lại năng suất cao, mỗi năm tăng thêm nguồn thu cho gia đình từ 20 - 30 triệu đồng.

Trải qua 12 năm trồng hoa, mỗi lứa hoa là một trải nghiệm, là sự đúc rút kinh nghiệm để hiểu hoa hơn. Đến nay, anh Thắng đã thuộc đặc tính của từng loài hoa, anh chia sẻ: "Đối với hoa cúc, ngoài việc lựa chọn được giống hoa tốt thì khâu thắp điện để điều chỉnh sự phát triển của hoa là quan trọng nhất. Thông thường, cứ trồng hoa được 3 ngày là tôi bắt đầu thắp điện, đến tận lúc hoa trưởng thành sau đó tính toán thời gian sao cho sau 2 tháng cắt điện thì hoa sẽ nở. Riêng với hoa ly, để hoa phát triển tốt, cho bông to khỏe, tôi lấy phân trâu, bò để hoai mục, sau đó trộn với xơ dừa xỉ than, đất theo một tỷ lệ nhất định rồi cho vào chậu và trồng".

Từ những kinh nghiệm học hỏi được từ người dân vùng chuyên trồng hoa và đúc rút được trong quá trình sản xuất, anh Thắng đã liên tục giành được thắng lợi từ các vụ hoa. Hiện nay, mỗi năm trừ chi phí gia đình anh thu lãi 170 triệu đồng.

Với những thành quả đáng kể trong mô hình trồng hoa, anh đã truyền đạt kinh nghiệm và giúp đỡ nhiều gia đình có ước mơ làm giàu từ trồng hoa. Thời gian tới, anh có kế hoạch mở rộng mô hình trồng nhiều loài hoa qúy, giá trị kinh tế cao hơn.

NGUYỄN HOÀI
Trung tâm Khuyến nông Khuyến ngư Bắc Ninh

KỸ THUẬT CHỐNG RÉT CHO TRÂU, BÒ

1. Khi nhiệt độ xuống dưới 12^{0}C

- Dừng ngay việc chăn thả trâu, bò ở ngoài đồng.

- Nhốt trâu bò tại chuồng nuôi để áp dụng các biện pháp giữ ấm cho trâu, bò.

2. Chuồng nuôi tránh rét cho trâu, bò

- Đảm bảo che chắn tránh mưa tạt, gió lùa, thoáng về mùa hè ấm về mùa đông.

- Phải có chất độn chuồng bằng rơm rạ, cỏ khô dày 10 - 15 cm.

- Thường xuyên giữ nền chuồng khô ráo sạch sẽ.

- Những ngày rét có kèm theo mưa cần tăng lần thay chất độn chuồng để trâu, bò không bị lạnh.

** Lưu ý:*

- Có thể sử dụng bóng điện hay đốt sưởi cho gia súc trong chuồng nuôi bằng trấu, mùn cưa, than củi.

- Nơi để lò sưởi có khoảng cách nhất định đảm bảo cho trâu, bò đủ ấm, tránh gây cháy hoặc bị hun khói quá nhiều trong chuồng nuôi, gây bỏng cho trâu, bò.

3. Giữ ấm cho trâu, bò

May áo tơi cho bê nghé; Sưởi ấm bằng điện, than, trấu tuỳ thuộc vào điều kiện sẵn có; Kinh nghiệm của một số địa phương khi sưởi ấm bằng than, củi ngoài việc đảm bảo giữ ấm và chống cháy thỉnh thoảng cho vào than một vài quả bồ kết khô. Khói bồ kết có tác dụng chống suy giảm hô hấp, thông đại tiểu tiện.

4. Thức ăn cho trâu, bò

- Cho ăn đủ khẩu phần và cân đối về dinh dưỡng nhằm nâng cao sức đề kháng cho trâu, bò.

- Tăng cường cho trâu, bò ăn thức ăn tinh, giàu đạm, đủ vitamin, các loại khoáng, muối ăn.

- Bổ sung cho trâu, bò ăn các thức ăn ủ chua như thân cây lạc, lá sắn, thân cây ngô.

- Cho trâu bò ăn nhiều bữa trong ngày để đảm bảo cho trâu, bò không bị đói.

- Cho ăn thêm thức ăn ủ urê: Ủ rơm khô với urê theo công thức: 100 kg rơm khô, 4 kg urê, 80 - 100 lít nước sạch.

- Ủ theo cách hoà urê với nước tưới đều trên rơm ủ, cho từng lớp vào túi nilông hoặc bể ủ, nén chặt đầy túi (bể ủ) đậy chặt lại khoảng 7 - 10 ngày rồi cho trâu bò ăn.

Lưu ý: Tuyệt đối không được cho con vật uống trực tiếp urê.

5. Nước uống cho trâu, bò

Đảm bảo cho trâu, bò uống đủ nước, tốt nhất những ngày này cho trâu, bò uống nước ấm có hoà muối với lượng khoảng 5g/100 kg thể trọng.

6. Quản lý

Không thả rông trâu, bò, di chuyển trâu, bò từ vùng cao xuống vùng thấp; nên bán, trao đổi trâu, bò già, yếu trước mùa rét. Những ngày nắng ấm cho gia súc vận động xung quanh khu vực nuôi nhốt.

7. Phòng dịch cho trâu, bò

- Định kỳ phun thuốc sát trùng chuồng trại; diệt ve, ghẻ, mòng; tẩy giun sán cho bê, nghé, trâu bò già, đặc biệt giun đũa bê nghé.

- Xử lý tốt hệ thống cống rãnh, thoát nước thải, rắc vôi bột xung quanh chuồng nuôi, các lối đi để ngăn chặn các loại vi khuẩn gây bệnh xâm nhập.

- Chú ý việc tiêm phòng vắc xin phòng chống các bệnh truyền nhiễm, theo hướng dẫn của cơ quan thú y (tụ huyết trùng, lở mồm long móng…).

- Theo dõi sức khoẻ vật nuôi hàng ngày, nếu gia súc có dấu hiệu bệnh phải báo ngay cho cán bộ thú y cơ sở.

** Lưu ý bệnh cước chân*

Do thời tiết lạnh kéo dài, chuồng ẩm ướt, trâu bò phải làm việc trong điều kiện ngâm châm lâu trong nước lạnh làm cho lớp da biểu bì chân dày cộm lên, vùng sưng có hiện tượng sung huyết, da nứt nẻ. Nếu không điều trị kịp thời lớp biểu bì bong ra chảy dịch màu vàng, vết thương sâu sẽ làm trâu, bò đi đứng khó khăn, nặng hơn trâu, bò có thể kế phát các bệnh truyền nhiễm khác.

Trường hợp trâu, bò bị cước chân cần:

- Tăng cường giữ ấm.

- Để nền chuồng khô ráo.

- Cho ăn uống đầy đủ thức ăn thô xanh, bổ sung thức ăn tinh, muối khoáng, vitamin.

- Bệnh mới xuất hiện có thể dùng gừng giã nhỏ hoà với rượu để xoa bóp hàng ngày đồng thời cho trâu, bò vận động tại chuồng để tăng cường tuần hoàn máu tại chân, tránh hiện tượng sưng phù bệnh càng thêm nặng. Khi bệnh nặng cần báo cán bộ thú y để điều trị bằng kháng sinh.

CỤC CHĂN NUÔI

KỸ THUẬT THIẾT KẾ CHUỒNG NUÔI VÀ MỘT SỐ DỤNG CỤ THIẾT BỊ CẦN THIẾT TRONG CHĂN NUÔI LỢN

Chuồng nuôi lợn để bảo vệ đàn lợn, quản lý và chăm sóc đàn lợn được dễ dàng, tiết kiệm nhân lực chăm sóc lợn, phòng chống mất mát, hao hụt lợn và tăng năng suất vật nuôi.

I. Quy định chung về kỹ thuật thiết kế chuồng nuôi lợn

1. Vị trí

- Xây chuồng chọn hướng Đông Nam hoặc hướng Nam là tốt nhất, tránh gió Đông Bắc thổi trực tiếp vào chuồng. Chuồng nuôi phải đảm bảo luôn khô ráo, thoáng mát về mùa hè, ấm áp vào mùa đông.

- Nên chọn địa điểm nơi cao ráo, dễ thoát nước, dễ làm vệ sinh.

- Chuồng nuôi lợn phải ngăn cách với bên ngoài, kiểm soát được người và động vật ra vào. Không nên xây chuồng lợn chung với chuồng nuôi gia súc, gia cầm khác để tránh lây nhiễm bệnh.

- Nếu chuồng lợn ở gần nhà, nên ở cuối hướng gió, phải đảm bảo vệ sinh nhằm hạn chế ảnh hưởng đến sức khoẻ của người và môi trường xung quanh.

2. Nền chuồng

- Cao hơn mặt đất khoảng 30 - 45 cm để tránh ẩm ướt, ngập úng.

- Đầm nén kỹ. Lát bằng gạch già phẳng mặt hoặc láng xi măng cát tạo độ nhám để tránh trơn trượt cho lợn.

- Đảm bảo phẳng, không đọng nước.

- Nền phải có độ dốc 2 - 3% về hướng thoát nước thải.

- Nếu nuôi trên sàn (nhựa hoặc bê tông), sàn đảm bảo chắc chắn, dễ vệ sinh.

II. Kiểu chuồng nuôi lợn

1. Chuồng nuôi lợn công nghiệp

Ưu điểm: Giảm công lao động, tăng năng suất lao động; hạn chế bệnh tật; quản lý tốt đàn lợn; tiết kiệm diện tích.

Nhược điểm: Chi phí xây dựng cao, có thể làm chậm sự sinh trưởng, phát dục và tuổi phối giống lần đầu, tỷ lệ thụ thai ở nái hậu bị thấp hơn, ảnh hưởng đến quyền vật nuôi.

Cũi lợn nái nuôi con: có thanh hãm hai bên để lợn mẹ nằm không đè chết lợn con

a. Chuồng nuôi lợn nái

- Thuận tiện cho lợn nái và lợn con, duy trì vệ sinh tốt, lợn con bú dễ dàng; khu vực cho lợn con nằm tối thiểu là 1 m^2; khu vực lợn nái nằm phải mát (18 - 22°C);

- Cũi lợn nái dài ít nhất 2 m, rộng 60 - 70 cm, cao 1 - 1,2 m; 1 ô nái đẻ rộng 1,6 - 2,0 m, dài 2,2 - 2,4 m; có núm uống riêng cho lợn nái và lợn con.

- Cũi lợn nái đẻ: Sử dụng sắt tròn, ống nước ϕ 34 để uốn khung. Có thể dùng gỗ để đóng cũi lợn nái đẻ.

- Nền bê tông hoặc sàn bê tông đục lỗ, sàn sắt, gang hoặc bằng nhựa với các khe hở rộng khoảng 0,8 - 1 cm.

- Thành chuồng (tấm ngăn): Thành chuồng phải đảm bảo chiều cao 0,5 - 0,6 m. Có thể làm bằng sắt với các chấn song có khoảng cách 5 cm hoặc có thể làm bằng một số vật liệu khác như - tấm nhựa hoặc gỗ.

b. Chuồng nái chờ phối

- Kích thước ô nái chửa và chờ phối: Rộng 0,65 - 0,70 m; Cao 1 - 1,1 m; Dài 2,2 - 2,4 m.

- Nền chuồng phải đảm bảo vững chắc, tránh trơn trượt.

- Máng ăn: Máng ăn riêng biệt cho từng ô hoặc sử dụng máng dài chung cho cả dãy chuồng.

- Nước uống: Vòi uống tự động ở từng ô hoặc bơm nước cho tất cả uống chung ở máng dài

c. Chuồng lợn đực

- Lợn đực có đặc điểm thần kinh luôn hưng phấn do đó chuồng nhốt lợn đực phải đảm bảo chắc chắn.

- Chất lượng tinh dịch của lợn đực bị ảnh hưởng khá lớn khi nhiệt độ môi trường cao, vì vậy chuồng nhốt lợn đực phải đảm bảo thoáng mát. Nhiệt độ thích hợp cho lợn đực là từ 16 - 20°C.

- Chuồng lợn đực được bố trí sát ngay với khu vực nhốt lợn nái hậu bị và nái chờ phối.

* Diện tích chuồng:

Nếu chuồng chỉ sử dụng để nhốt đực thì kích thước thường là 2 x 2 m.

Nếu sử dụng chuồng lợn đực làm nơi phối giống hoặc khai thác tinh thì kích thước cần thiết tối thiểu là 10 m^2 với kích thước chiều ngắn nhất không được dưới 2,5 m.

* Vách ngăn: Chiều cao vách ngăn cho chuồng lợn đực từ 1,3 - 1,5 m với chấn song bố trí theo chiều dọc và được hàn chắc chắn.

* Nền chuồng: Có thể là nền bê tông đặc hoặc nền bằng tấm đan bê tông có lỗ, mặt nền phải chắn chắn, tránh trơn trượt vì sẽ ảnh hưởng đến chân, móng của lợn đực. Với sàn bê tông đặc, độ dốc cần thiết là từ 2 - 3%.

Vòi uống nước tự động được bố trí cách mặt sàn từ 80 - 90 cm.

d. Chuồng lợn con sau cai sữa

- Được sử dụng cho lợn con từ sau cai sữa đến khi 60 - 70 ngày tuổi.

- Lợn con sau cai sữa cần được sống trong điều kiện khô ráo, sạch sẽ, có điều kiện nhiệt độ cũng như tiểu khí hậu chuồng nuôi thích hợp.

- Nhiệt độ chuồng nuôi phải đảm bảo 28 - 20^{0}C.

- Sàn chuồng lợn sau cai sữa có thể dùng tấm nhựa, sắt, tấm đan bê tông hoặc gỗ.

- Chiều dài máng ăn 20 cm/con. Máng có thể làm bằng tôn hoặc nhựa PVC.

- Diện tích chuồng 0,35 m^2/con với loại chuồng có sàn lỗ hoặc 0,5 m^2/con đối với loại chuồng nền.

- Chiều cao thành chuồng từ 0,6 - 0,7 m.

- Vòi uống nước từ động được bố trí ở cuối chuồng, cách xa máng ăn và có chiều cao cách sàn khoảng 25 cm.

- Kích thước mỗi ô chuồng phụ thuộc vào quy mô trang trại, số con nhốt/ô và trọng lượng xuất chuồng.

- Nên bố trí chuồng hình chữ nhật với tỷ lệ dài/rộng là 2/1 hoặc 3/1.

- Nền chuồng có thể là nền bê tông đặc với độ dốc 3 - 5%, sàn bê tông có lỗ hoặc kết hợp cả hai dạng trên.

- Trong chuồng nên chia làm 2 khu vực: khu vực để ăn ngủ và khu vực vệ sinh. Nên thiết lập bậc xuống từ 3 - 5 cm giữa khu vực ngủ và khu vực vệ sinh.

- Tạo cho lợn có thói quen đi vệ sinh đúng chỗ.

- Máng ăn cho lợn được đặt trong vùng ngủ còn vòi uống nước được đặt ở khu vực vệ sinh. Vách ngăn có chiều cao 80 cm, có thể xây bằng gạch hoặc dùng các tấm ngăn với các chấn song sắt.

2. Kiểu chuồng thông thoáng tự nhiên

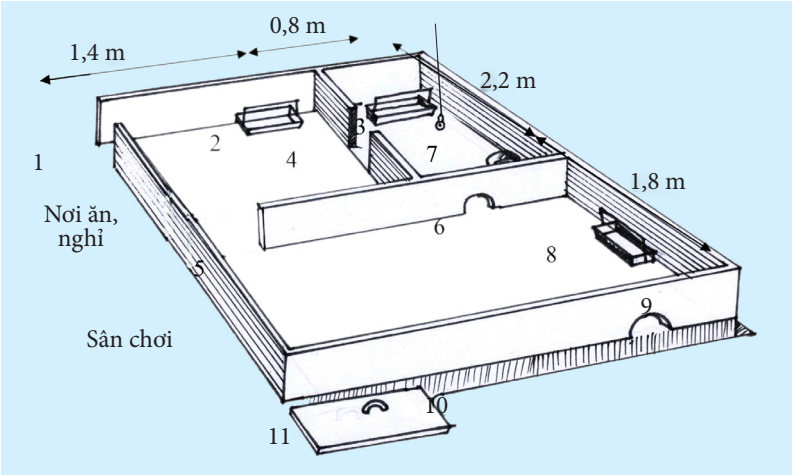

Sơ đồ bố trí mặt bằng chuồng nuôi lợn nái nuôi con

Ghi chú:

1. Cửa vào cho lợn mẹ
2. Máng ăn cho lợn mẹ
3. Chỗ để máng ăn cho lợn con
4. Lối ra vào ô úm cho lợn con
5. Lối ra sân chơi cho lợn mẹ và lợn con
6. Lối thoát phân và nước thải từ chuồng lợn con
7. Máng uống nước cho lợn con
8. Máng uống nước cho lợn mẹ
9. Lối thoát phân và nước thải ra nơi thu gom
10. Rãnh thoát nước phân và hố thu
11. Hố thu gom nước phân có nắp

III. Máng ăn, máng uống cho lợn

Máng ăn, máng uống có thể làm bằng inox, tôn, xi măng đúc rời, hoặc xây cố định vào tường và nền.

Những gia đình có điều kiện nên lắp thêm vòi uống tự động/bán tự động.

Số lượng máng ăn, máng uống phải phù hợp với số lợn nuôi trong chuồng.

Máng uống nên đặt gần vị trí thải phân vì lợn có tập quán tìm nơi sàn ướt để thải phân.

TS. NGUYỄN THỊ LIÊN HƯƠNG
Trung tâm Khuyến nông Quốc gia

KỸ THUẬT NUÔI TÔM CÀNG XANH XEN LÚA

1. Điều kiện ruộng

Gần sông, rạch, kênh, mương để cấp thay nước dễ dàng. Nguồn nước cấp không ô nhiễm, có độ pH (độ phèn) phù hợp.

2. Xây dựng ruộng nuôi tôm

- Diện tích ruộng nuôi tôm từ: 0,1 - 1 ha, trung bình 0,5 ha. Bờ ruộng nuôi chắc chắn, không mọi, nước lũ không ngập bờ ao. Mặt ruộng tương đối bằng phẳng, mức nước trên ruộng đạt 0,3 m. Mương bao quanh rộng 2 - 5 m, sâu 0,5 - 1,2 m. Đáy mương bằng phẳng, dốc về phía cống thoát.

- Cống: Có 1 cống lấy nước, 1 cống thoát nước, đường kính miệng cống 0,5 - 0,8 m. Đảm bảo đủ lượng nước điều tiết khi cần thiết.

3. Chuẩn bị ruộng nuôi tôm

- Tháo cạn nước, dọn sạch cây cỏ, rong rêu, vét bùn đáy mương, đắp bờ bao chắc chắn, phơi đáy mương 7 - 10 ngày. Bón vôi ($CaCO_3$) để nâng độ pH, liều lượng 70 - 100 kg/1.000 m^2.

- Thả chà (nhánh cây khô, rụng lá, không chát) cắm thành từng cụm để làm nơi trú ẩn cho tôm. Lấy nước vào ruộng nuôi qua lưới lọc từ cống, mực nước của mương nuôi từ 0,8 - 1 m. Gây màu: Có thể bón phân NPK hoặc urê hoặc lân... với lượng 1,5 - 2 kg/1.000 m^3 nước hoặc có thể sử dụng phân hữu cơ 20 kg/1.000 m^3 nước để gây màu. Diệt tạp: Dùng Saponin để diệt cá tạp, liều lượng 10 kg/1.000 m^3.

Sên bùn mương bao ruộng nuôi tôm

4. Chọn và thả giống

- Mùa vụ nuôi: Thả giống vào tháng 5 - 7. Chọn giống và cách thả (như cách chọn và thả giống trong nuôi tôm càng xanh bán thâm canh). Mật độ thả giống từ 2 - 4 con/m^2, thả tôm giống vào trong mương.

- Đối với hình thức nuôi tôm xen trong ruộng lúa nên thả giống kích cỡ lớn hơn nuôi bán thâm canh từ 2 - 6 cm. Vì thế có thể ương trước khi thả giống.

** Lưu ý:*

- Chuẩn bị ao ương: Vệ sinh, bón vôi, lấy nước qua túi lọc, diệt tạp. Gây màu ao ương (độ trong đạt 30 - 50 cm). Kiểm tra các yếu tố môi trường (độ mặn từ 0 - 5‰, pH từ 7,0 - 8,5). Mật độ ương 15 - 20 con/m^2. Cho ăn giống như hình thức nuôi bán công nghiệp, có thể trộn thêm một số vitamin và khoáng chất nhằm tăng cường sức đề kháng cho tôm.

- Thời gian ương từ 20 - 30 ngày.

5. Quản lý và chăm sóc

* Quản lý thức ăn

- Loại thức ăn: Giai đoạn đầu cho tôm ăn thức ăn viên công nghiệp, độ đạm từ 25 - 32%. Sau 2 tháng có thể sử dụng thức ăn tự chế biến để hạ giá thành.

- Cho ăn: Rải thức ăn khắp mương nuôi, cho tôm ăn 1 - 2 lần/ngày.

Mô hình nuôi tôm càng xanh trong ruộng lúa

Bảng 1: Thành phần và tỉ lệ nguyên liệu thức ăn tự chế biến

Nguyên liệu	Tỷ lệ pha trộn (%)
Bột cá	50 - 60
Cám gạo hoặc mì; bắp; đậu nành	35 - 45
Dầu cá	2 - 3
Chất kết dính	2 - 3

Bảng 2: Thức ăn cho tôm theo giai đoạn tăng trưởng

Tháng tuổi	Lượng thức ăn (% khối lượng thân)
2	5
3	4
4	3
5	2
6	1,5
7	1

Liều lượng cho ăn (cho 100.000 con giống): ngày đầu tiên cho ăn 0,8 kg, sau đó tăng dần khoảng 80 g/ngày, tuần thứ 2 là 120 g/ngày, tuần thứ 3 là 160 g/ngày, tuần thứ 4 là 200 g/ngày.

- Thức ăn tự chế biến có thể sử dụng nguyên liệu sẵn có như: trùn quế, cá biển, cám, ruốc, ốc bươu vàng, còng… nhưng phải đạt trên 22% độ đạm. Thức ăn phải nấu chín.

Khi cho tôm ăn cần căn cứ một số yếu tố khác bên cạnh việc ước lượng theo đàn tôm trong ao để điều chỉnh lượng thức ăn cho phù hợp như chất lượng môi trường nước hay những ngày mưa lớn nên giảm lượng thức ăn; kết hợp sàng ăn và bố trí nhiều điểm trong ao để có thể đánh giá đúng thức ăn tôm sử dụng.

Theo dõi tăng trưởng và tình trạng sức khoẻ tôm: Do đặc tính của tôm lớn lên là nhờ lột xác và chu kỳ lột xác tuỳ thuộc vào kích cỡ và điều kiện môi trường sống.

**** Quản lý môi trường***

- Duy trì các yếu tố môi trường ao nuôi trong ngưỡng thích hợp theo Bảng 2.

- Thay nước: Chủ động thay nước thường xuyên, lượng nước thay từ 20 - 30% nước trong ruộng nuôi. Khi cấp nước cho ruộng nuôi tôm cần kiểm tra các yếu tố môi trường bên ngoài và ruộng nuôi cho tương đồng.

- Theo dõi và quản lý sức khỏe tôm nuôi: Theo dõi tôm nuôi để có biện pháp điều chỉnh kịp thời, hợp lý. Hàng tuần cần chài tôm để quan sát đường ruột nhằm đánh giá mức độ bắt mồi, dấu hiệu của bệnh trên tôm (quan sát mang, màu sắc, khối cơ, những biến dạng khác của tôm…). Theo dõi và dự đoán thời kỳ lột xác của đàn tôm nuôi trong ruộng để điều chỉnh lượng thức ăn và môi trường tôm nuôi.

Các biện pháp kỹ thuật cần lưu ý:

- Kỹ thuật bẻ càng: Sau khi thả nuôi 60 - 75 ngày có thể tiến hành bẻ càng nhằm giúp tôm sinh trưởng phát triển tốt, tỷ lệ sống cao (hạn chế ăn lẫn nhau), đạt giá bán cao khi thu hoạch. Tuy nhiên, phải áp dụng đúng biện pháp kỹ thuật, tránh hao hụt sau khi bẻ càng.

+ Vị trí bẻ ở khớp gần cơ thể, tạo điều kiện cho tôm tự bỏ càng một cách tự nhiên.

+ Đối với chọn giống không là toàn đực nên tách riêng đực cái sau thời gian nuôi từ 75 - 90 ngày.

- Giăng lưới: Có thể tiến hành giăng lưới làm chỗ trú ẩn cho tôm trong quá trình lột xác, thường áp dụng cho hình thức nuôi bán thâm canh. Diện tích giăng lưới chiếm 10 - 15% diện tích ao nuôi, lưới giăng cách mặt nước 30 cm, mỗi sàn lưới có diện tích từ 1 - 2 m^2, kích cỡ mắt lưới phù hợp theo từng giai đoạn, thường sử dụng mắt lưới 2a từ 3 - 5 cm.

6. Thu hoạch

Thu hoạch tôm thành nhiều lần, sau 4 tháng nuôi thu tỉa những con tôm đạt cỡ thương phẩm hoặc những con chậm phát triển (ốp vỏ, càng xào), số tôm còn lại tiếp tục nuôi khoảng 6 tháng thì thu hoạch toàn bộ.

Trung tâm Khuyến nông Quốc gia

Thường xuyên theo dõi tôm nuôi để có biện pháp điều chỉnh kịp thời, hợp lý

MỘT SỐ NGUYÊN LIỆU TRỒNG NẤM VÀ CÁCH XỬ LÝ

Có rất nhiều nguyên liệu khác nhau có thể dùng để trồng nấm trong đó phổ biến là mùn cưa, rơm rạ, bông phế loại, bã mía ở các nhà máy đường... Trước khi trồng nấm, phải xử lý nguyên liệu, với từng loại nguyên liệu và với loại nấm khác nhau sẽ có công đoạn xử lý nguyên liệu riêng.

I. NGUYÊN LIỆU LÀ RƠM RẠ

Rơm, rạ là nguyên liệu phổ biến nhất được dùng để trồng nấm sò, nấm rơm, nấm mỡ,... Rơm, rạ phải được phơi khô, không bị mốc, đánh đống, bảo quản để dùng dần. Trước khi trồng phải xử lý nguyên liệu, đối với mỗi loại nấm trồng sẽ có cách xử lý nguyên liệu riêng, cụ thể:

1. Trồng nấm sò

- Lượng rơm rạ tối thiểu để ủ là 300 kg thì khi ủ nguyên liệu mới lên nhiệt.

- Làm ướt rơm rạ bằng nước vôi với tỷ lệ 1 tấn nguyên liệu cần khoảng 10 kg vôi đã tôi (cách pha: Cứ 4 kg vôi đã tôi hòa tan trong 1.000 lít nước). Ngâm rơm rạ trong nước vôi từ 15 - 20 phút rồi vớt ra để ráo nước.

- Ủ rơm bằng cách kê kệ ủ sao cho vuông vắn, đống ủ có kệ lót cách mặt đất 20 cm, có cọc ở giữa đống để thoát hơi. Rải từng lớp rơm rạ lên kệ ủ rồi giẫm nhẹ, sau đó lấy nilon bọc xung quanh đống ủ để giữ nhiệt, để hở phía trên, có mái che tránh mưa.

- Sau 3 - 4 ngày ủ rơm tiến hành đảo đống ủ, kiểm tra nhiệt độ đống ủ từ 65 - 70^{0}C là được. Giữ tơi rơm, quá trình đảo đống ủ cần kiểm tra và chỉnh độ ẩm đống ủ (lấy tay vắt nguyên liệu thấy nước chảy nhỏ giọt ướt vân tay là được), nếu thấy nguyên liệu khô bổ sung nước trực tiếp vào rơm rạ, nếu ướt cần phơi rơm đến khi đảm bảo đủ độ ẩm. Chú ý khi đảo phải đảo từ trên xuống dưới, từ trong ra ngoài cho đều rồi ủ lại và quây nilon lại như ban đầu.

Ủ đống rơm rạ

- Ủ tiếp 3 - 4 ngày, sau đó kiểm tra độ ẩm như lần 1, nếu đảm bảo yêu cầu thì đảo rơm rồi ủ lần 2. Sau 2 - 3 ngày dỡ đống ủ rồi băm rơm thành từng đoạn dài 8 - 10 cm rồi ủ lại trong thời gian 2 ngày.

- Sau đó kiểm tra thấy rơm rạ có mùi thơm dễ chịu, màu vàng sáng, mềm. Độ ẩm khoảng 65% (vắt chặt chỉ có nước ướt tay), nếu thấy quá ẩm hay quá khô cần phải điều chỉnh phơi hay bổ sung nước, ủ lại 1 - 2 ngày sau mới tiến hành cấy giống. Nếu có điều kiện hấp nguyên liệu trước rồi cấy giống trong phòng vô trùng sẽ hạn chế được tỷ lệ nhiễm bệnh ở nấm và phát triển nấm dại.

2. Trồng nấm rơm

Các công đoạn xử lý nguyên liệu rơm rạ trong trồng nấm rơm tương tự như đối với trồng nấm sò. Trồng nấm rơm không cần phải băm rơm như trồng nấm sò mà sau khi ủ nguyên liệu đạt tiêu chuẩn sẽ tiến hành đóng mô, cấy giống.

3. Trồng nấm mỡ

Đối với trồng nấm mỡ phải đảo, trộn đống ủ nhiều lần hơn đối với trồng nấm sò, nấm rơm (mỗi lần đảo cách nhau 3 ngày). Trong quá trình đảo, ủ phải bổ sung các chất phụ gia. Thực hiện như sau:

- Làm ướt rơm rạ bằng nước sạch (ngâm trong bể hoặc phun nước lên rơm).

- Để rơm rạ ráo nước khoảng 6 - 8 giờ (không còn nước nhỏ giọt). Kê kệ đống ủ giống như ủ nguyên liệu trồng nấm sò.

- Với 1 tấn nguyên liệu bổ sung thêm 5 kg đạm urê; 20 kg đạm sunfat amon (SA), 30 kg bột nhẹ $CaCO_3$. Mỗi đống ủ ít nhất gồm 300 kg nguyên liệu. Kích thước đống ủ theo kệ lót (1,5 m x 1,5 m). Chiều cao 1,5 m, giữa có cọc tre thông khí. Đống ủ chia khoảng 10 lớp, mỗi lớp rắc bổ sung hai loại đạm trộn đều ở dạng khô. Che nilon xung quanh để hở chân và bề mặt đống ủ. Với mỗi đống ủ gồm 300 kg nguyên liệu tiến hành đảo, ủ và bổ sung phụ gia như sau:

- Sau 3 ngày ủ tiến hành đảo lần 1: Đảo, trộn nguyên liệu, điều chỉnh độ ẩm (như đối với nấm sò). Ủ thêm 3 ngày.

- Đảo lần 2: Bổ sung 9 kg bột nhẹ $CaCO_3$ rắc đều vào 10 lớp, điều chỉnh độ ẩm, ủ lại. Ủ thêm 3 ngày.

- Đảo lần 3: Bổ sung 9 kg Super lân chia đều cho 10 lớp. Ủ thêm 3 ngày.

- Đảo lần 4: Đây là lần đảo quan trọng và quyết định, kiểm tra độ ẩm (như trồng nấm sò). Lần này không bổ sung phụ gia, rũ tơi nguyên liệu, chỉnh độ ẩm, ủ nguyên liệu thêm 3 ngày.

Ủ đống rơm rạ

- Kết thúc quá trình ủ đống nguyên liệu đạt tiêu chuẩn: độ ẩm 65 - 70%, nguyên liệu hết mùi khai, rơm có màu vàng sậm, khi vò rơm thấy phía ngoài đã phân hủy chỉ còn xơ phía trong là được, tiến hành vào luống và cấy giống.

II. NGUYÊN LIỆU MÙN CƯA

Là nguyên liệu dùng để trồng nhiều loại nấm như nấm linh chi, mộc nhĩ, nấm sò, nấm hương… Chọn loại mùn cưa của cây thân gỗ không chứa tinh dầu và độc tố, không bị mốc, không có hóa chất, dầu mỡ. Phơi khô mùn cưa, loại bỏ các mảnh gỗ vụn, đá sỏi…

1. Trồng mộc nhĩ

- Mộc nhĩ trồng tốt nhất trên mùn cưa cây cao su hoặc cây bồ đề.

- Tạo ẩm mùn cưa bằng nước sạch hoặc nước vôi đến khi mùn cưa đạt độ ẩm 60 - 65% (kiểm tra độ ẩm của nguyên liệu bằng cách nắm chặt mùn cưa trong tay, bỏ tay ra mùn cưa vỡ làm 2 - 3 đường là đạt) sau đó ủ thành đống, che đậy bằng nilon. Sau 2 - 3 ngày đảo đống ủ từ trong ra ngoài, từ ngoài vào trong, điều chỉnh độ ẩm và ủ tiếp 2 - 3 ngày, kiểm tra độ ẩm đống ủ và tiến hành phối trộn phụ gia theo tỉ lệ: 100 kg mùn cưa + 1,5 kg bột nhẹ $CaCO_3$.

- Ủ tiếp 2 - 3 ngày, sau đó đóng bịch, đối với mùn cưa gỗ tạp trước khi đóng bịch cần phối trộn thêm 2% phụ gia cám ngô hoặc cám gạo; 1% bột nhẹ hoặc vôi bột tùy loại mùn cưa, sau đó hấp khử trùng và cấy giống.

2. Trồng nấm linh chi

- Các bước xử lí nguyên liệu trong trồng linh chi tương tự như đối với trồng mộc nhĩ.

- Sau 4 - 6 ngày ủ nguyên liệu (đối với mùn cưa cao su), mùn cưa của các loại gỗ tạp thời gian ủ lâu hơn tối thiểu là 15 ngày thì tiến hành phối trộn phụ gia: Cứ 100 kg mùn cưa đủ ẩm 65% bổ sung 10 kg (5 kg cám gạo + 5 kg bột ngô) + 1,5 kg bột nhẹ.

- Đóng hỗn hợp đó vào túi nilon chịu nhiệt, hấp khử trùng và cấy giống.

LỮ THỊ THU HỒNG
Trung tâm Khuyến nông Quốc gia

BỆNH SƯNG RỄ BẮP CẢI, SU HÀO, SÚP LƠ

I. TRIỆU TRỨNG BỆNH

Sưng rễ gây héo rũ và vàng các bộ phận của cây trên mặt đất. Thông thường, những cây lớn héo rũ trong những ngày nóng nhưng có thể phục hồi về đêm. Cây sinh trưởng chậm, thấp nhỏ, rễ phình to ra có hình xương sống của rễ. Nó có thể xuất hiện ở rễ chính, rễ phụ, lông hút. Triệu chứng ở cây con chỉ có thể phát hiện khi đã nhổ cây lên. Bệnh này thường hại nặng ở nơi đất trũng và thoát nước kém.

II. NGUYÊN NHÂN GÂY BỆNH VÀ ĐẶC ĐIỂM PHÁT SINH

Bệnh do nấm *Plasmodiophora brassicare* gây nên, nấm tồn tại trong đất và xâm nhập vào cây qua lông hút của rễ cây, chóp đầu rễ hoặc qua vết thương xây xát ở rễ phụ hoặc thân cây.

Bệnh lan truyền nhờ các phần tử đất (đất dễ bám vào giày, dép, nông cụ... khi sử dụng trên ruộng), khi trồng cây hoặc tiêu nước, không tồn tại trong hạt giống. Những phần rễ phình to chứa đầy các phần tử nấm. Khi rễ thối rữa, những bào tử này sẽ được giải phóng vào đất. Bào tử của nấm sưng rễ cải bắp sống rất dai và có thể tồn tại trong đất qua nhiều năm (7 - 20 năm) vì các bào tử có vỏ rất dày. Nhiệt độ thích hợp cho nấm phát triển là 24^{0}C, độ ẩm thấp hạn chế sự lan truyền. Bệnh thường gây hại nặng ở nơi đất thấp, thoát nước kém. Nấm sưng rễ cải bắp phát triển mạnh trong điều kiện đất chua (độ pH < 7). Ở đất trung tính và kiềm (pH>=7) bào tử nấm nảy mầm kém hoặc không nảy mầm.

Cây bắp cải bị bệnh sưng rễ

Thường các triệu trứng xuất hiện cục bộ gần điểm bị nhiễm. Nấm không di chuyển qua gân cây. Khi chỉ một phần nhỏ của bộ rễ bị nhiễm bệnh sưng rễ, bắp hoặc củ su hào vẫn có thể được hình thành. Những rễ mới mọc sẽ bù phần rễ bị mất.

Cây su hào bị bệnh sưng rễ

III. BIỆN PHÁP QUẢN LÝ VÀ PHÒNG TRỪ

Chọn đất vườn ươm không nhiễm bệnh sưng rễ và tiêu nước tốt. Biện pháp tích cực nhất là bón vôi cho đất vườm ươm trước khi gieo hạt (có độ pH ≥ 7).

Không trồng cây con chớm bị bệnh sưng rễ. Làm sạch cỏ để loại bỏ cây cải dại có thể là ký chủ của bệnh sưng rễ.

Biện pháp ngăn ngừa bệnh hữu hiệu nhất: Sử dụng một trong các thuốc có hoạt chất sau: *Bacillus subtilis* (Biobac50WP); Copper citrate (Heroga 6.4SL); *Chaetomium* sp + *Tricoderma* sp (Mocabi SL).

- Lần 1: Trước khi trồng 2 ngày.

- Lần 2: Sau trồng 20 ngày xử lý thuốc + vôi bột.

* Khi bệnh đã xuất hiện trên ruộng:

Nhổ cả rễ những cây bị nhiễm và tiêu huỷ (chỉ có đốt mới giết được bào tử nấm vì chúng rất bền vững).

Sử dụng một trong các loại thuốc trên để phun ngăn ngừa lây lan của bệnh. Sử dụng theo hướng dẫn trên bao bì của từng thuốc, kết hợp kiểm tra độ pH của đất để bổ sung vôi bột sao cho pH ≥ 7.

NGUYỄN THỊ NHUNG
Viện Bảo vệ Thực vật

TƯ VẤN KHUYẾN NÔNG

Hỏi: Ếch bị đỏ đùi, nghẹo cơ rồi chết? Xin hỏi nguyên nhân và cách phòng bệnh?

Bùi Văn Tiến

Huyện Nghĩa Hưng, tỉnh Nam Định

Đáp: Theo mô tả, ếch bị bệnh do vi khuẩn gây nên. Nguyên nhân do môi trường nước bị ô nhiễm, nước bẩn, chế độ chăm sóc không đảm bảo khiến cho ếch bị suy nhược, sức đề kháng yếu.

Khi bị bệnh, đùi ếch có những đốm đỏ, sau vài ngày nếu không chữa trị sẽ phát triển thành các vết loét. Phòng bệnh bằng cách đảm bảo nguồn nước sạch, thay nước thường xuyên để giữ vệ sinh. Thường xuyên vệ sinh, tẩy trùng dụng cụ cho ăn. Đảm bảo số và chất lượng thức ăn trong từng giai đoạn phát triển của ếch. Không khuấy động làm ếch giật mình. Theo đó, nên cho ăn thức ăn tươi, sạch. Khi có triệu chứng bệnh, cần thay nước. Sau đó, dùng Sunfat đồng phun xuống ao và vườn. Liều lượng 1,5 g/m^3.

Hỏi: Xin hỏi quý báo nguyên nhân, cách khắc phục gà bị xanh mỏ, đi ngoài phân màu xanh?

Trần Ngọc Chương

Nghệ An

Đáp: Kiểm tra đàn gà, nếu thấy gà ngoài biểu hiện trên, gà sốt 43 - 44 độ, mắt hõm sâu, viền mắt màu xanh, gà hay rúc đầu vào cánh, lông xù và run rẩy, tìm chỗ đứng có ánh sáng mặt trời hoặc dưới bóng điện để sưởi, giảm ăn, uống nhiều nước, tiêu chảy phân loãng vàng trắng hoặc vàng xanh nhiều khả năng gà bị bệnh đầu đen.

Điều trị bệnh: có thể dùng 1 trong các thuốc như Flox, Macavet hoặc Flodovet liều theo khuyến cáo của nhà sản xuất. Phòng bệnh: Không nuôi nhiều lứa gà trong cùng 1 cơ sở chăn nuôi.

- Không thả gà ra vườn trong những ngày mưa to.

- Từ 20 ngày tuổi trở lên thực hiện phòng bệnh cho gà:

+ Cứ 7 - 10 ngày thì cho uống 1 lần uống phòng: Trong 10 lít nước uống cần pha với 1 g thuốc tím (hoặc 2g Sunfat đồng).

+ Cho gà uống trong vòng 1 - 2 giờ, sau đó nếu thừa thì đổ đi.

- Hằng tuần cần phun thuốc khử trùng và cuốc xới sân vườn rồi rắc vôi bột.

Hỏi: Gia đình tôi có trồng cây rau bắp cải. Gần đây, cây bắp cải bị sâu tơ phá hoại, xin hỏi chuyên gia biện pháp khắc phục?

Trần Xuân Hăng

Đắk Liêng, Đắk Lắk

Đáp:

Trong phòng trừ sâu bệnh, trước hết là phải áp dụng biện pháp phòng trừ dịch hại tổng hợp IPM. Có 2 nguyên tắc quan trọng nhất là:

+ Thứ nhất, trồng cây khỏe: phải đảm bảo gieo trồng đúng thời vụ, đúng mật độ, chăm sóc đúng quy trình kỹ thuật, giúp cho cây sinh trưởng khỏe chống chịu tốt hơn với sâu bệnh.

+ Thứ hai, phải bảo vệ thiên địch, chúng giúp con người tiêu diệt sâu hại, đó là các loài côn trùng như: bọ rùa đỏ, kiến ba khoang, ong mắt đỏ, nhện ăn thịt… Muốn bảo vệ được thiên địch thì chúng ta không được phun thuốc trừ sâu bừa bãi. Chỉ phun thuốc khi sâu bệnh xuất hiện với mật độ cao trên ngưỡng kinh tế.

Đối với sâu tơ:

- Biện pháp phòng trừ: tiêu hủy tàn dư cây trồng sau thu hoạch. Trồng xen một số cây tiết ra mùi khó chịu để ngăn ngừa bướm sâu tơ như hành, tỏi. Tăng cường tưới phun mưa lúc chiều mát là biện pháp hữu hiệu hạn chế sâu tơ bắt cặp và đẻ trứng. Bảo vệ các loài thiên địch của sâu tơ như ong ký sinh, bọ đuôi kìm…

Kiểm tra đồng ruộng và chỉ phun thuốc khi mật độ sâu non trung bình 2 con/cây ở giai đoạn 2 - 3 tuần sau trồng, 3 con trở lên ở giai đoạn 4 - 7 tuần sau trồng. Không phun thuốc khi sâu chưa xuất hiện ở ngưỡng trên.

Sâu tơ có khả năng kháng thuốc cao nên cần sử dụng luân phiên một số loại thuốc để tránh sâu bị nhờn thuốc.

+ Các loại thuốc sinh học gốc BT như: Bacillus thuringiensis var. (Delfin WG (32BIU), Biocin 16 WP);

+ Pegasus 500SC; Sec Saigon 5ME - 10M; Angun 5WDG;

+ Nhóm Abamectin (Abatin 1.8 EC, 5.4 EC, Agromectin 1.8 EC, Alfatin 1.8 EC, Shertin 1.8EC, 3.6EC, 5.0EC…);

+ Abamectin + Emamectin benzoate (TC - Năm Sao 20EC, 35EC);

+ Abamectin + Matrine (Miktox 2.0 EC);

Phải đảm bảo thời gian cách ly, phun thuốc trước khi thu hoạch từ 10 đến 15 ngày theo khuyến cáo của từng loại thuốc.

THỊ TRƯỜNG TRONG NƯỚC

QUÝT TRÀ LĨNH NHẬN VĂN BẰNG BẢO HỘ NHÃN HIỆU TẬP THỂ

Ngày 12/12/2016, UBND huyện Trà Lĩnh, tỉnh Cao Bằng đã công bố và đón nhận văn bằng bảo hộ nhãn hiệu tập thể đối với sản phẩm quýt Trà Lĩnh.

Cây quýt là loại cây ăn quả đặc sản trồng lâu năm của huyện Trà Lĩnh với diện tích trên 100 ha, nổi tiếng bởi vị ngọt thanh và mùi thơm rất riêng biệt. Những năm gần đây, nhờ ứng dụng tiến bộ kỹ thuật vào sản xuất, nhiều hộ có thu nhập từ 500 - 800 triệu đồng/vụ. Vì thế, quýt được coi là cây chủ lực trong phát triển nông nghiệp giúp người dân huyện Trà Lĩnh nâng cao thu nhập và vươn lên làm giàu.

Vừa qua, quýt Trà Lĩnh đã được Cục Sở hữu trí tuệ - Bộ Khoa học và Công nghệ cấp Giấy chứng nhận bảo hộ quyền sở hữu trí tuệ. Việc được cấp văn bằng công nhận nhãn hiệu tập thể là dấu mốc quan trọng đối với người trồng quýt ở Trà Lĩnh, tạo thuận lợi cho người dân tập trung hình thành vùng sản xuất hàng hóa, phát triển kinh tế - xã hội, giảm nghèo và tiến tới làm giàu.

Theo TTXVN

XUẤT KHẨU CÁ TRA NĂM 2016 SẼ ĐẠT 1,7 TỈ ĐÔ LA

Báo cáo của Bộ Nông nghiệp và PTNT, đến ngày 15/11/2016, cá tra Việt Nam được xuất khẩu sang 140 thị trường, tăng 4 thị trường so với cùng kỳ năm ngoái; kim ngạch xuất khẩu đạt gần 1,5 tỉ đô la Mỹ. Dự kiến, cả năm 2016 đạt 1,67 tỉ đô la Mỹ, tăng 6,6% so với năm 2015.

Riêng với thị trường Trung Quốc - Hồng Kông, dự kiến năm 2016 kim ngạch xuất khẩu đạt 305 triệu đô la Mỹ, tăng 90% so với năm 2015. Ngoài ra, Mỹ cũng là thị trường tiếp tục duy trì được mức tăng trưởng khá tốt trong nhập khẩu cá tra của Việt Nam và dự báo xuất khẩu cá tra vào thị trường này trong năm 2016 đạt 366 triệu đô la Mỹ, tăng 16% so với năm 2015. Đây cũng là thị trường nhập khẩu cá tra lớn nhất của Việt Nam hiện nay khi chiếm 22% tổng giá trị của toàn ngành.

Riêng đối với thị trường EU, dự báo năm 2016 xuất khẩu cá tra vào đây đạt 260 triệu đô la Mỹ, giảm 9% so với cùng kỳ năm ngoái, đây cũng là năm thứ ba liên tiếp xuất khẩu cá tra vào đây chững lại và sụt giảm.

Theo Thời báo KTSG

THỊ TRƯỜNG THẾ GIỚI

SỰ PHỤC HỒI CỦA GIÁ SỮA KHÔNG ĐỦ CỨU VÃN SẢN LƯỢNG CỦA NEW ZEALAND

Sự hồi phục của giá sữa thời gian vừa qua mặc dù rất lớn nhưng vẫn không đủ để kéo sản lượng sữa của quốc gia xuất khẩu hàng đầu New Zealand thoát khỏi tình trạng tệ nhất trong vòng nửa thế kỷ.

Kể từ tháng 6 đến nay, giá sữa đã có sự phục hồi mạnh mẽ, tăng liên tục tới 50%. Mặc dù vậy, mức tăng giá trên được xem là vẫn không đủ để kích thích sự gia tăng nguồn cung cấp sữa cho năm tới. Báo cáo gần đây cho thấy, các kho dự trữ của New Zealand hiện gần như không còn hàng. Dự báo đầu tiên về sản lượng năm tới của New Zealand do USDA vừa công bố cũng chỉ dừng ở mức 21,17 triệu tấn - giảm 0,6% so với sản lượng ước tính của năm 2016. Thời kỳ suy thoái giá sữa kéo dài vừa qua đã khiến các nhà sản xuất sữa phải chịu các khoản nợ chồng chất.

Bộ mặt của ngành sữa New Zealand đang thay đổi, từ sản xuất một số lượng lớn các mặt hàng nguyên liệu của ngành chuyển sang một loạt các sản phẩm tiêu dùng, dịch vụ thực phẩm và các mặt hàng truyền thống khác.

Theo Vinanet

XUẤT KHẨU THỦY SẢN CỦA MYANMAR SANG TRUNG QUỐC GIẢM

Theo số liệu mới đây từ Tân Hoa Xã, kim ngạch xuất khẩu thủy sản của Myanmar sang Trung Quốc đã giảm mạnh.

Nguyên nhân được cho rằng do "mức giá tốt hơn tại các thị trường xuất khẩu mới" dẫn đến xuất khẩu thủy sản sang Trung Quốc giảm. Trong các năm 2015 - 2016, Myanmar xuất khẩu 78.720 tấn thủy sản sang Trung Quốc, giảm đáng kể so với 91.780 tấn trong hai năm 2011 - 2012. Dù may mắn có đường bờ biển dài và nguồn thủy sản dồi dào, Myanmar đã vẫn phải vật lộn trong việc xây dựng ngành nuôi trồng thủy sản, bao gồm cả lĩnh vực chế biến, còn kém của quốc gia.

Đối với Trung Quốc, trong khi nguồn cung thủy sản từ các nước láng giềng đang thắt chặt, việc mua hàng từ các nguồn xa hơn đã tăng vọt. Trung Quốc xây dựng hệ thống vận tải biển tấp nập và kết nối với Mỹ Latinh. Trong 8 tháng đầu năm nay, nhập khẩu tôm Argentina vào Trung Quốc tăng 163% so với cùng kỳ năm ngoái. Ngoài ra, Trung Quốc cũng nhập khẩu tôm với khối lượng lớn từ Việt Nam.

Theo Vasep